RODZAJE SZAFEK KUCHENNYCH

Szafki zabudowy kuchennej dzielimy na 4 grupy:

- Szafki dolne (pod blatowe)
- Szafki górne wiszące. Pojedyncze lub pojedyncze z pawlaczowymi
- Szafki wysokie (tzw. słupki) + nadstawki (szafki ustawiane na szafkach wysokich)
- Szafki narożne (część wspólna trzech powyższych grup)

Każda z tych grup charakteryzuje się kilkoma podstawowymi założeniami co do konstrukcji, budowy czy montażu.

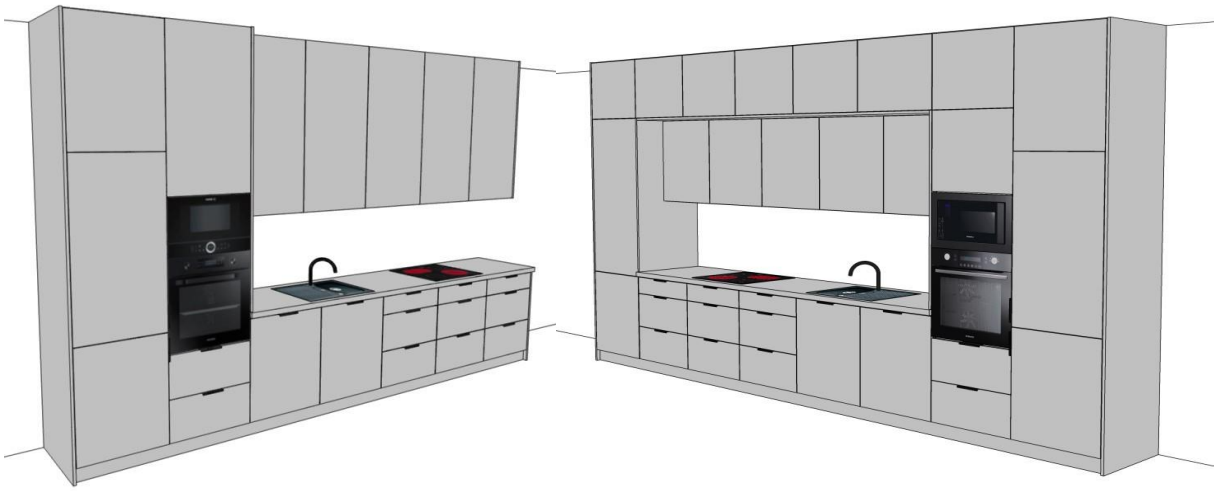

Pojedynczy rząd szafek górnych Podwójny rząd szafek górnych

1

SZAFKI DOLNE PODBLATOWE

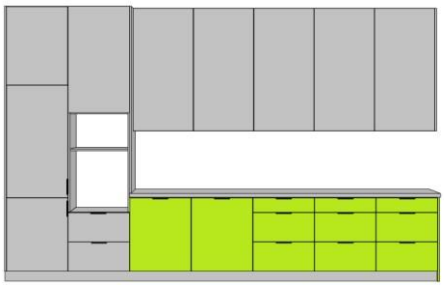

Rodzaje szafek podblatowych:

1.1.1 Szafki podblatowe

Prosta otwarta/3P	Prosta otwarta/WINO	Prosta otwarta/1P	Narożna otw. SKOS
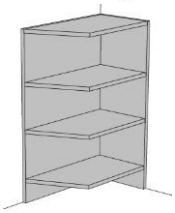			
Narożna ŚCIETA	**Narożna ZAOBLONA**	**Prosta 1-Front**	**Prosta 2-Fronty**
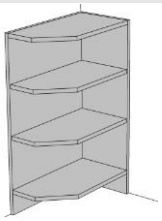	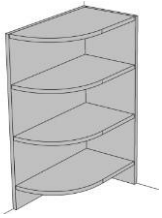		
Pod Zlew 1-Front	**Pod Zlew 2-Fronty**	**Pod Zlew 1-Szuflada**	**3 Szuflady – 1M/2D**
	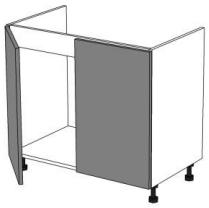	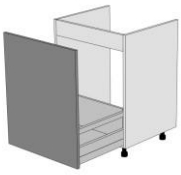	
2 Szuflady – 2D	**3 Szuflady – 1MW/2D**	**2 Szuflady – 1MW/1D**	**2 Szuflady – 2DW**

4 Szuflady – 3M/1D

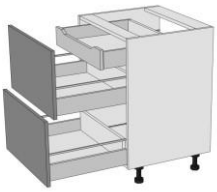

5 Szuflad – 5M

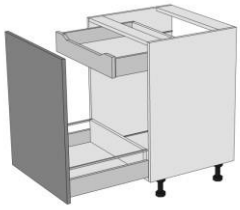

Piekarnik – 1Front

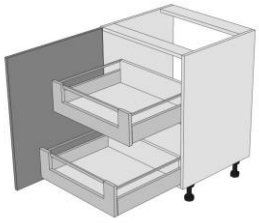

Piekarnik – 1S-N

3 Szuflady – pod płytę

Cargo - 2P

Cargo Szuflady – 2P

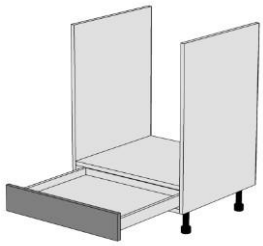

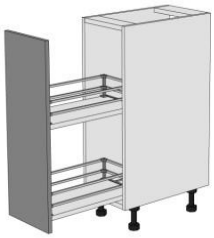

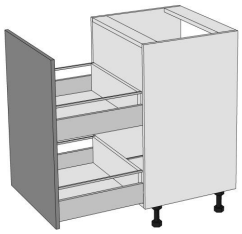

Narożna „ślepa” – z systemem lub półkami

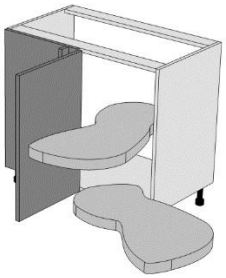

Zmywarka - Do zabudowy zmywarki potrzebny jest tylko front. Zmywarka stoi w przygotowanej przestrzeni (45 lub 60 cm) np. pomiędzy dwoma innymi szafkami.

Podstawowe założenia i wskazówki dla szafek podblatowych:

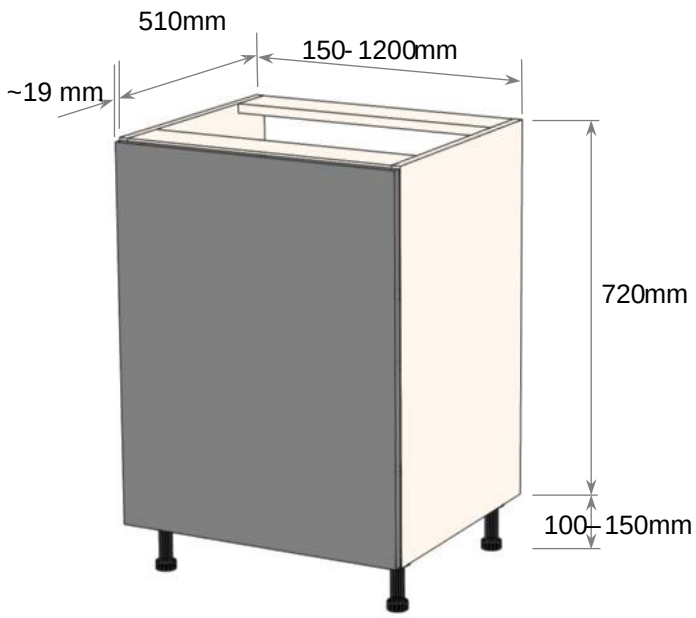

- **Nóżki** – Szafki dolne są wyposażone w nóżki meblowe z regulacją wysokości o nominalnych wysokościach 100mm lub 150mm.
- **Wysokość i głębokość korpusu szafki** – standardowa wysokość i głębokość korpusu dolnego to 720mm x 510 mm (bez nóżek).
- **Szerokość korpusu** – dla szafek dolnych zakres szerokości od 150 do 1200 mm (różne typy szafek)
- **Wysokość zabudowy** – standardowa wysokość zabudowy dolnej wraz z blatem (40mm) to 860mm lub 910mm.
- **Głębokość blatu** – 60 cm (standardowa)
- **Sposób ustawienia szafek** – w dwóch wersjach:

Wersja 1 – **Uchwyty tradycyjne**
Przód korpusu – **560 mm** od ściany **Wersja 2 – Uchwyty frezowane** Przód korpusu – **570-580 mm** od ściany

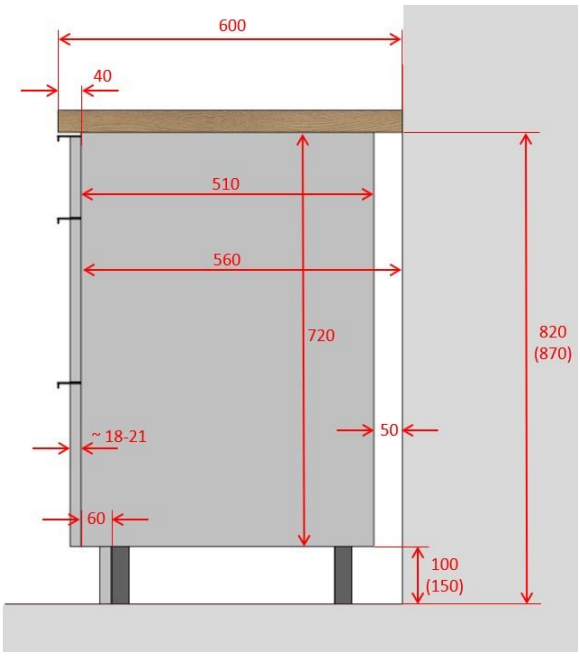

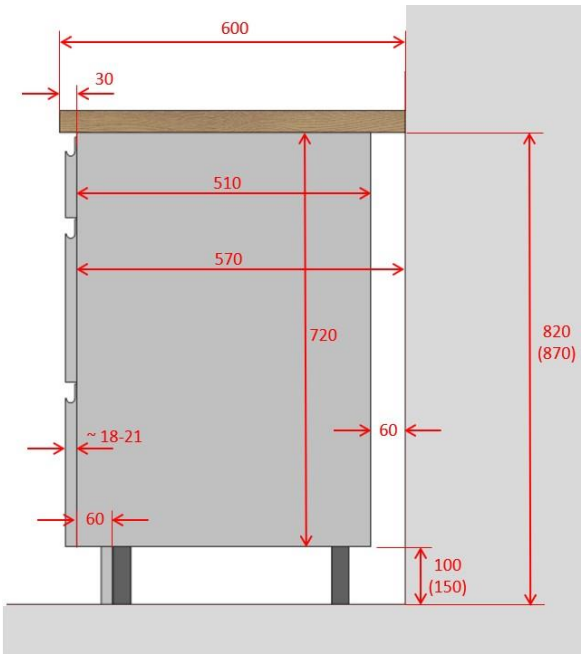

Różnica w ustawieniu wynika z funkcjonalności i wygody użytkowania szafek z uchwytem frezowanym typu J. Przy ustawieniu tradycyjnym na 560mm, niewygodnie jest otwierać fronty z tego typu uchwytami (typu J).

- **Szafki skrajne** – **boki** – sposoby zakończenia zabudowy szafek dolnych
  a) Boki skrajne dokładane

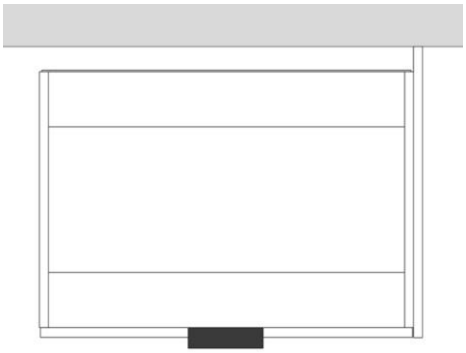

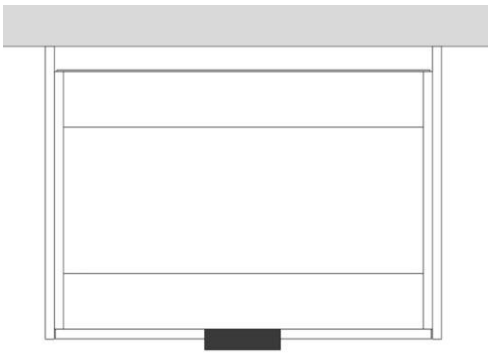

  b) Boki korpusu wydłużone do ściany

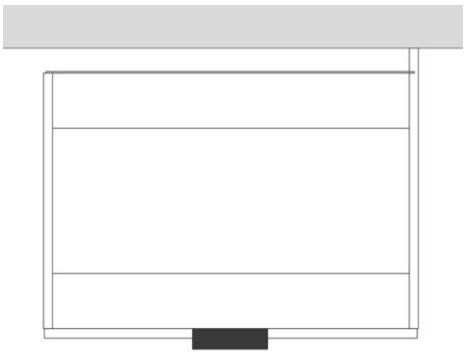

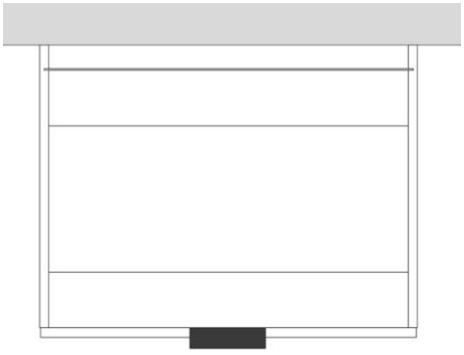

Standardowo stosujemy rozwiązanie „a”.

- **Szafki skrajne – cokoły** – dwa sposoby zakończenia cokołami:

a) Bok skrajny do podłogi, cokół prosty

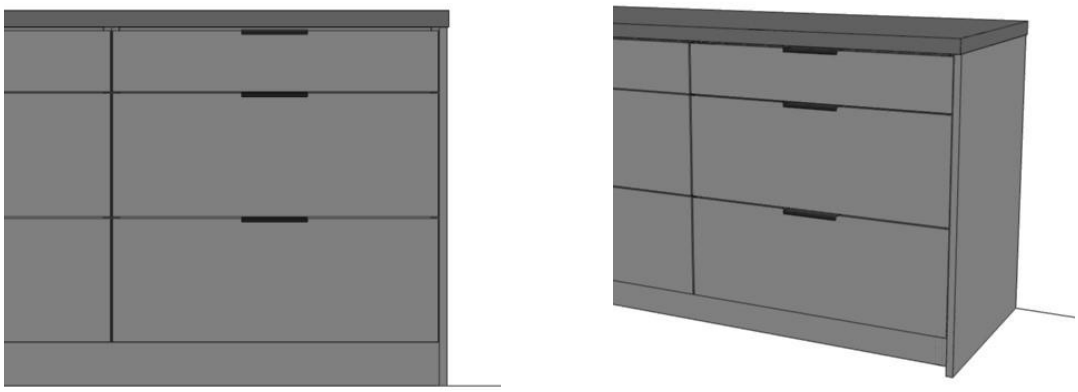

b) Bok skrajny równy z korpusem, cokół prosty i boczny

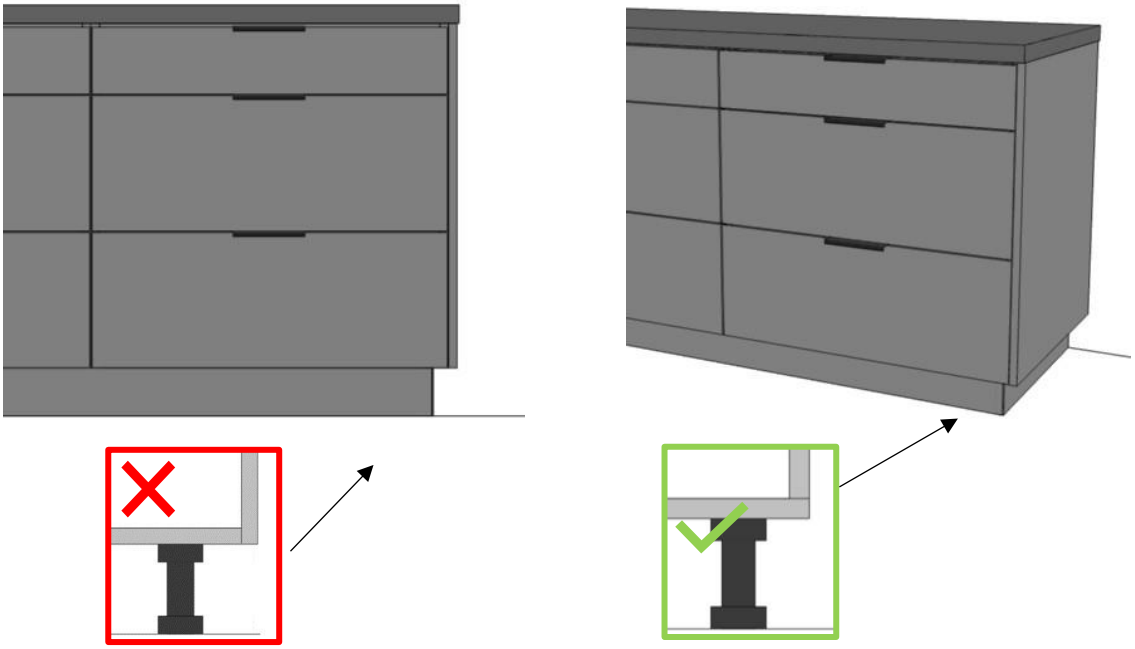

Standardowo stosujemy rozwiązanie „a”. Inne rozwiązania stosujemy na wyraźne życzenie klienta.

- **Wieniec dolny** – dwa sposoby budowy korpusów szafek stojących na nóżkach (dotyczy szafek podblatowych oraz szafek wysokich)

a) Boki dokładane do wieńca

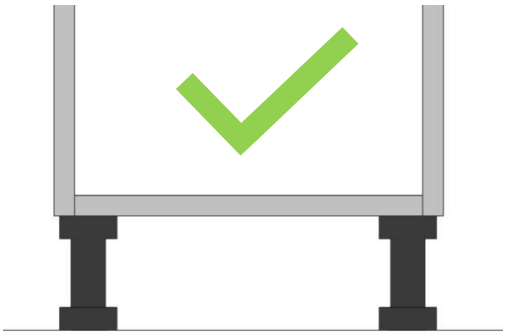

Sposób najczęściej przez nas stosowany, wykorzystywany do szafek w środku zabudowy oraz skrajnych z dokładanym bokiem zewnętrznym.

1.1.2 **Nóżki muszą częściową być zamontowane bod bokami korpusu aby wieniec się nie zapadł do środka.**

!

!

!

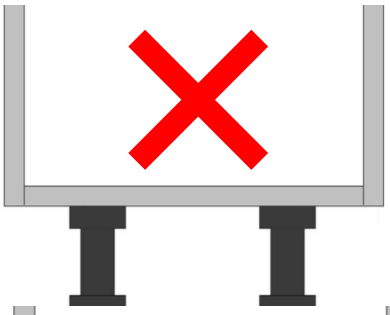

b) Boki stojące na wieńcu

W tym sposobie budowy korpusu nóżki mogą być oddalone od boków korpusu, co umożliwia zamontowanie bocznego cokoła wpuszczonego pod korpus.

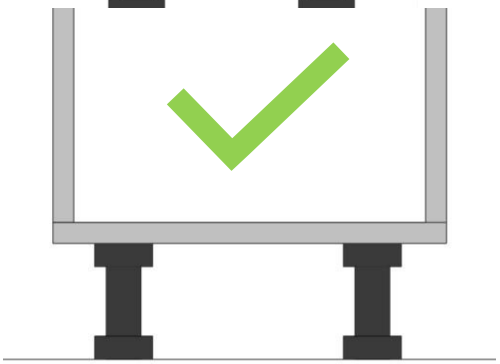

!

1.1.3 **Poprawna budowa korpusu dla szafki skrajnej z bocznym cokołem**

- **Wieniec górny/pasek przedni (trawers)** – Montaż górnego wieńca lub paska przedniego jest uzależniona od typu zastosowanego uchwytu.

a) Przy uchwycie nakładanym typu U9 – Cofnięcie wieńca lub paska o ok. 3mm (w celu uniknięcia uderzania uchwytu o wieniec przy zamykaniu frontu)

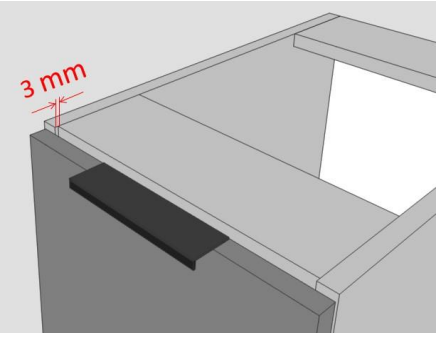

b) Przy uchwycie standardowym lub frezowanym – Wieniec może być zamontowany równo z bokami korpusu.

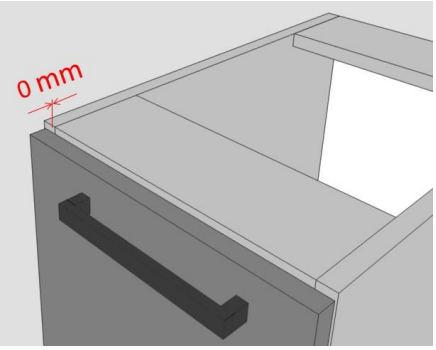

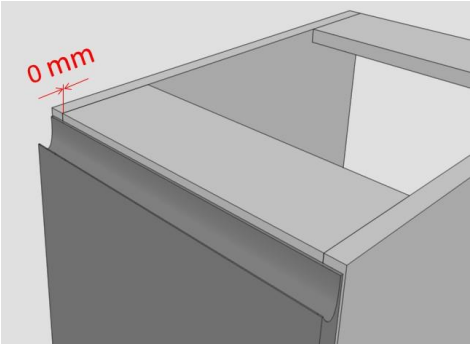

- **Fronty** – wymiary do nawiertów pod puszki zawiasów w typowych frontach. Do wiercenia puszek używa się wiertła/frezu fi35mm.

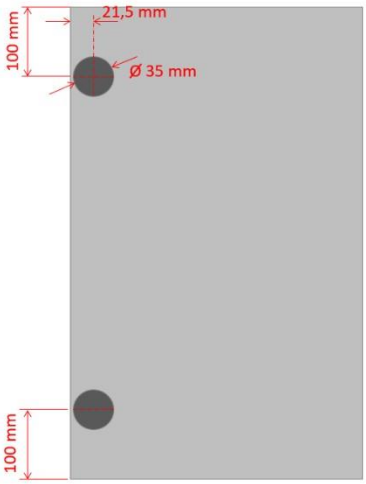

W zależności od wysokości frontu sugerowane są odpowiednie ilości zawiasów:

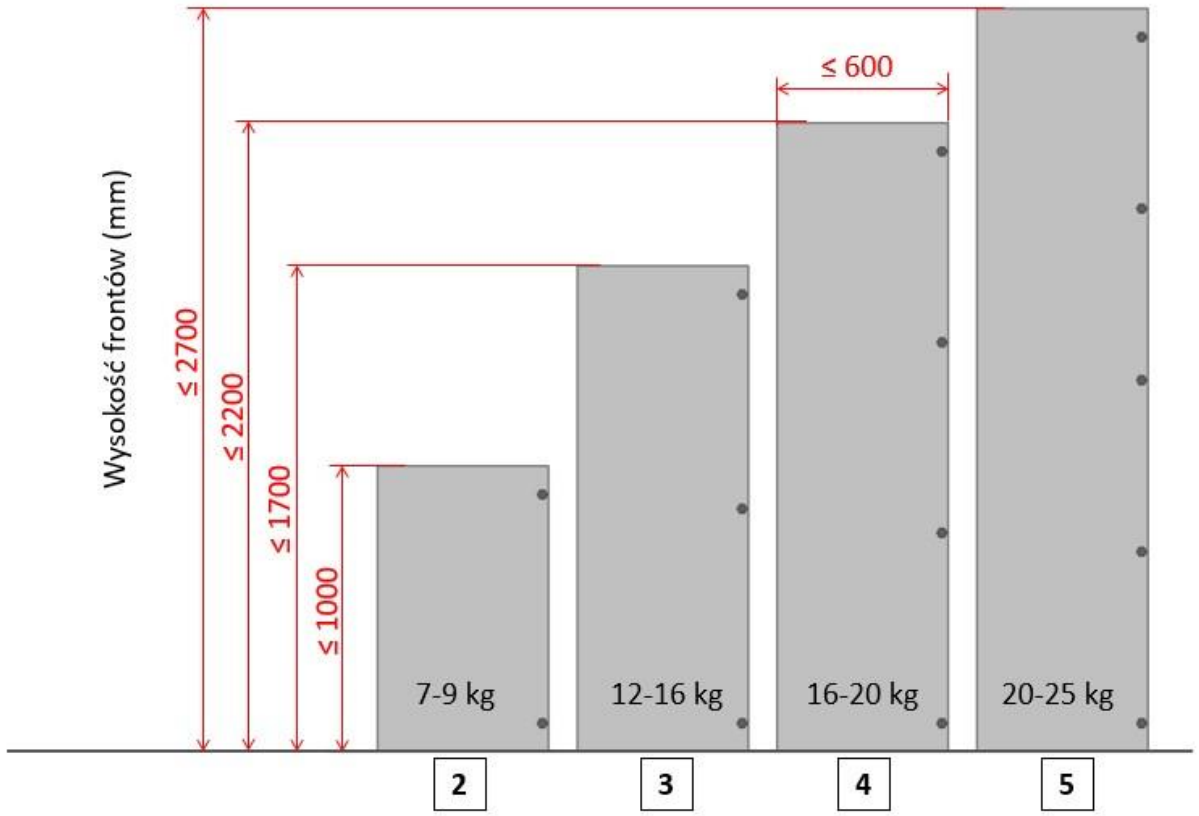

Standardy wysokości frontów – Fronty w zabudowie podblatowej mają standardowe wysokości, co przedstawia poniższy rysunek. Pojedynczy front ma wysokość 717 mm, np. przy trzech szufladach 284, 284, 143 mm suma wraz z odstępami pomiędzy nimi daje również 717 mm (284+3+284+3+143 = 717mm).

1.1.3.1 1. Szafka prosta z frontami uchylnymi

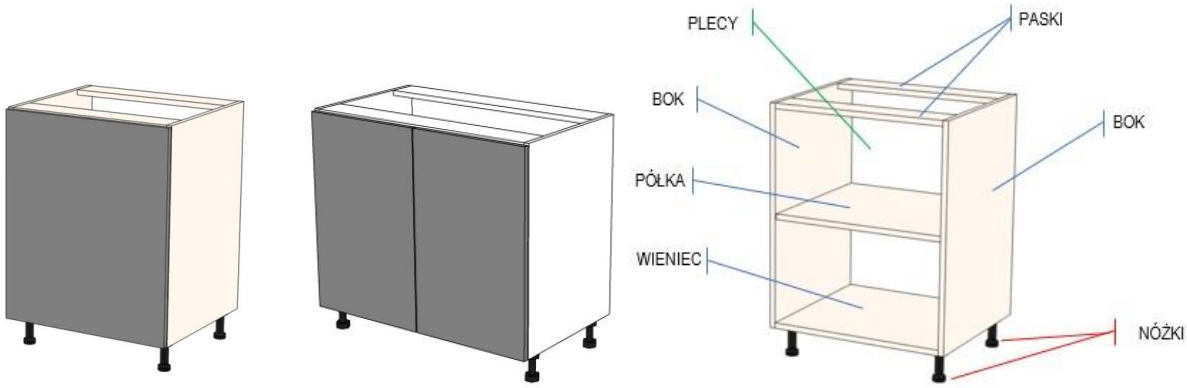

Parametry:

- Szerokość: 300 – 600 mm (przy 1-froncie), 600-1200 mm (przy 2-frontach)
- Wysokość: 820 mm lub 870 mm (z nóżkami odpowiednio 100 i 150 mm) – bez blatu
- Głębokość korpusu: 510 mm - Ilość zawiasów: 2 szt/front

Elementy korpusu:

- Boki – 2 szt. – Płyta laminowana 18mm
- Wieniec dolny – 1 szt. – Płyta laminowana 18mm
- Paski/trawersy – 2 szt. – Płyta laminowana 18mm
- Półka – 1 szt. – Płyta laminowana 18mm
- Front – 1 lub 2 szt. – Płyta lamin, MDF, akryl, Fornir

1.1.3.2 2. Szafka zlewozmywakowa z frontem/frontami uchylnymi

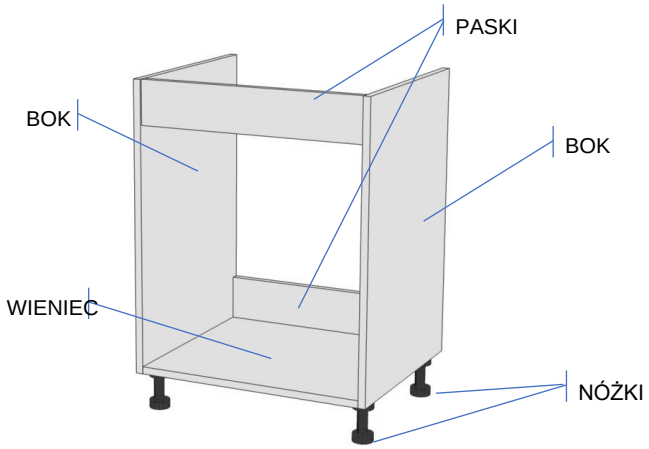

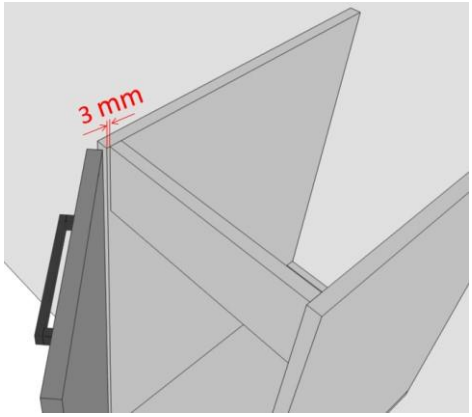

Parametry:

- Szerokość: 450 – 600 mm (przy 1-froncie), 600-1000 mm (przy 2-frontach)
- Wysokość: 820 mm lub 870 mm (z nóżkami odpowiednio 100 i 150 mm) – bez blatu
- Głębokość korpusu: 510 mm - Ilość zawiasów: 2 szt/front

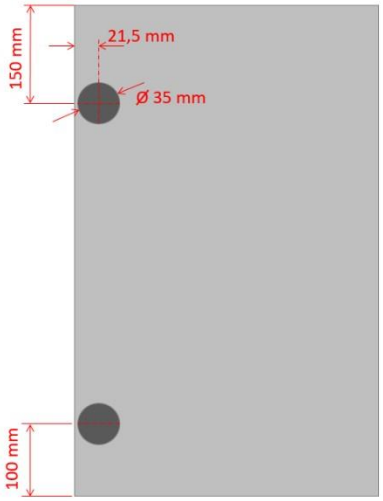

Elementy korpusu:

- Boki – 2 szt. – Płyta laminowana 18mm
- Wieniec – 1 szt. – Płyta laminowana 18mm
- Paski/trawersy 100mm – 2 szt. – Płyta laminowana 18mm

- Front – 1 lub 2 szt. – Płyta lamin, MDF, Drewno, Fornir (wg. projektu)

1.1.3.3 3. Szafka zlewozmywakowa z szufladą z wysokim frontem

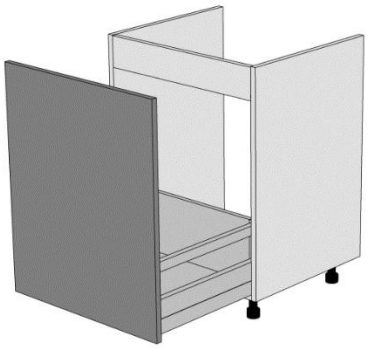

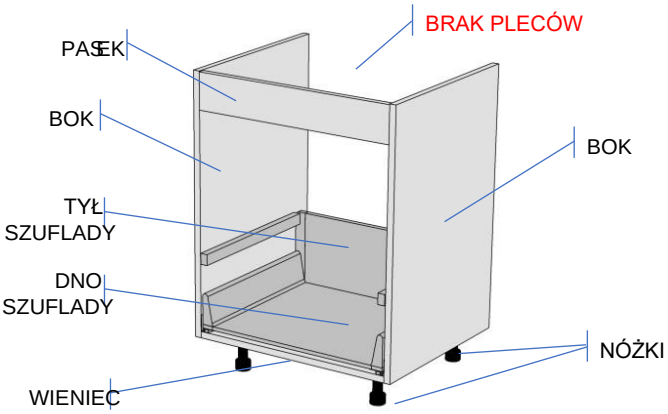

Parametry:

- Szerokość: 400 – 900 mm,
- Wysokość: 820 mm lub 870 mm (z nóżkami odpowiednio 100 i 150 mm) – bez blatu
- Głębokość korpusu: 510 mm
- Głębokość szuflady: 450 – 500 mm - Ilość szuflad: 1 kpl – szuflada wysoka

Elementy korpusu:

- Boki – 2 szt. – Płyta laminowana 18mm
- Wieniec – 1 szt. – Płyta laminowana 18mm
- Paski/trawersy 100mm – 1 szt. – Płyta laminowana 18mm
- Dno szuflady – 1 szt. – Płyta laminowana 16mm
- Tył szuflady – 1 szt. – Płyta laminowana 16mm
- Front – 1 szt. – Płyta lamin, MDF, Drewno, Fornir (wg. projektu)

1.1.3.4 4. Szafka z 3 szufladami (1-niska, 2-wysokie), 3 fronty

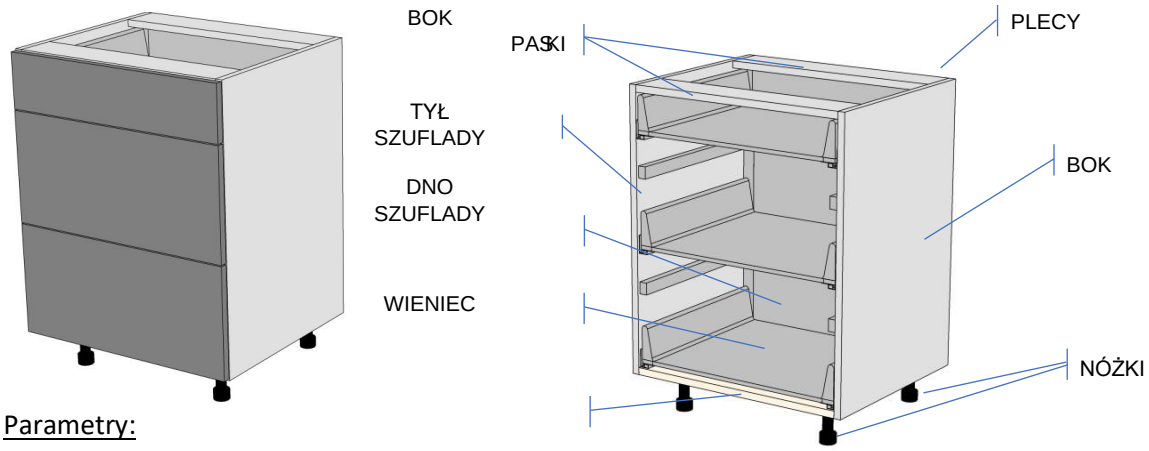

Parametry:

- Szerokość: 300 – 1200 mm,
- Wysokość: 820 mm lub 870 mm (z nóżkami odpowiednio 100 i 150 mm) – bez blatu - Głębokość korpusu: 510 mm
- Głębokość szuflad: 450 – 500 mm
- Ilość szuflad: 3 kpl – 1 x szuflada niska, 2 x szuflada wysoka

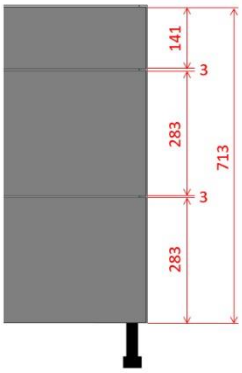

Elementy korpusu:

- Boki – 2 szt. – Płyta laminowana 18mm
- Wieniec – 1 szt. – Płyta laminowana 18mm
- Paski 100mm – 2 szt. – Płyta laminowana 18mm
- Dno szuflady – 3 szt. – Płyta laminowana 16mm
- Tył szuflady niski – 1 szt. – Płyta laminowana 16mm
- Tył szuflady wysoki – 2 szt. – Płyta laminowana 16mm
- Plecy – 1 szt. – Płyta HDF 3mm
- Front – 1 szt. – Płyta lamin, MDF, Drewno, Fornir (wg. projektu)

1.1.3.5 5. Szafka na piekarnik z frontem uchylnym lub szufladą – wersja do blatu min. 38 mm

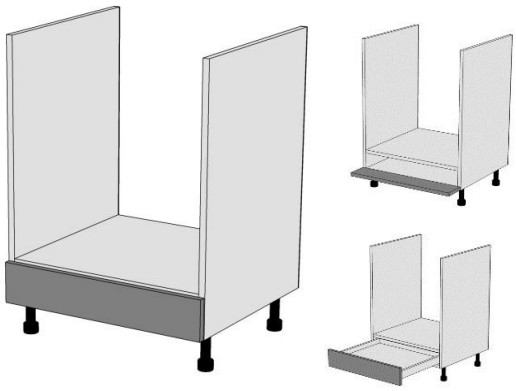

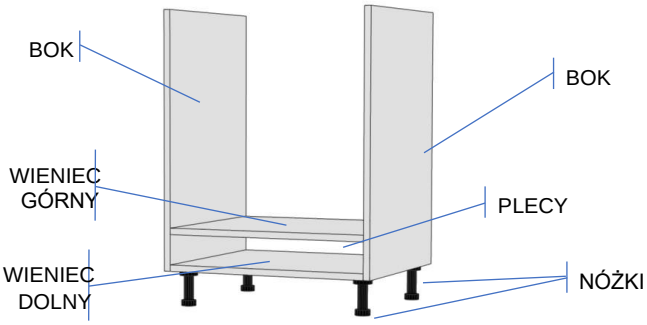

Parametry:

- Szerokość: 600 mm,
- Wysokość: 820 mm lub 870 mm (z nóżkami odpowiednio 100 i 150 mm) – bez blatu - Głębokość korpusu: 510 mm
- Głębokość szuflady: 450 – 500 mm
- Ilość szuflad: 1 kpl – 1 x szuflada niska pod piekarnik

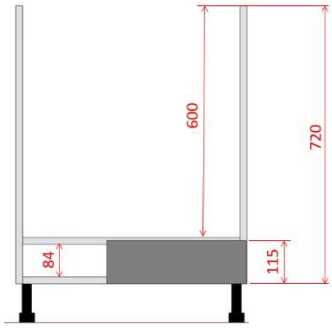

Elementy korpusu:

- Boki – 2 szt. – Płyta laminowana 18mm
- Wieniec – 2 szt. – Płyta laminowana 18mm
- Dno szuflady – 1 szt. – Płyta laminowana 16mm
- Tył szuflady – 1 szt. – Płyta laminowana 16mm
- Plecy – 1 szt. – Płyta HDF 3mm (za część z frontem)
- Front – 1 szt. – Płyta lamin, MDF, Drewno, Fornir (wg. projektu)

1.1.3.6 6. Szafka z 3 szufladami pod płytę (1-niska, 2-wysokie), 3 fronty

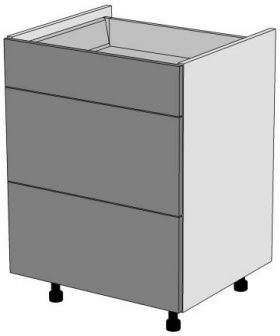

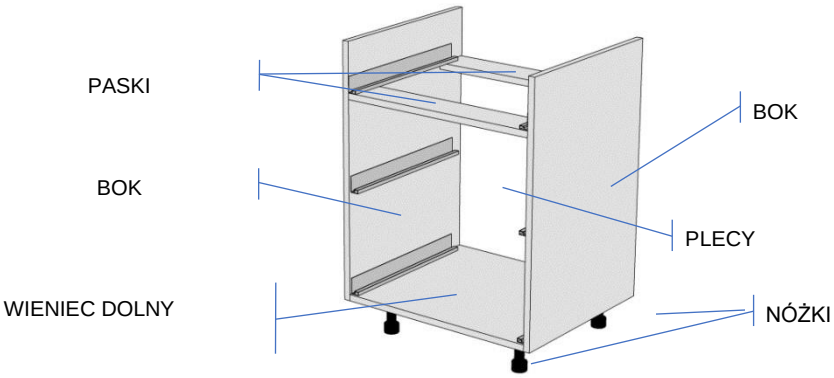

! W szafce pod płytą nie może być górnego wieńca lub trawersów ze względu na wymagane chłodzenie płyty. Górne trawersy należy zamontować pod pierwszą prowadnicą. Plecy są również obniżone

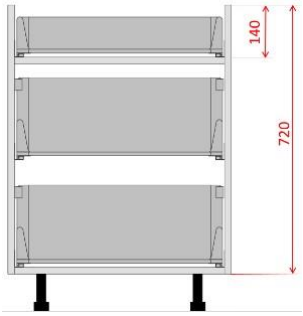

<u>Parametry:</u>

- Szerokość: 600 – 1000 mm,
- Wysokość: 820 mm lub 870 mm (z nóżkami odpowiednio 100 i 150 mm) – bez blatu
- Głębokość korpusu: 510 mm
- Głębokość szuflad: 450 – 500 mm
- Ilość szuflad: 3 kpl – 1 x szuflada niska, 2 x szuflada wysoka

<u>Elementy korpusu:</u>

- Boki	– 2 szt. – Płyta laminowana 18mm
- Wieniec	– 1 szt. – Płyta laminowana 18mm
- Paski 100mm	– 2 szt. – Płyta laminowana 18mm
- Dno szuflady	– 3szt. – Płyta laminowana 16mm
- Tył szuflady niski	– 1 szt. – Płyta laminowana 16mm
- Tył szuflady wysoki	– 2 szt. – Płyta laminowana 16mm
- Plecy	– 1 szt. – Płyta HDF 3mm
- Front	– 1 szt. – Płyta lamin, MDF, Drewno, Fornir (wg. projektu)

1.1.3.7 7. Szafka – cargo 2-poziomowe

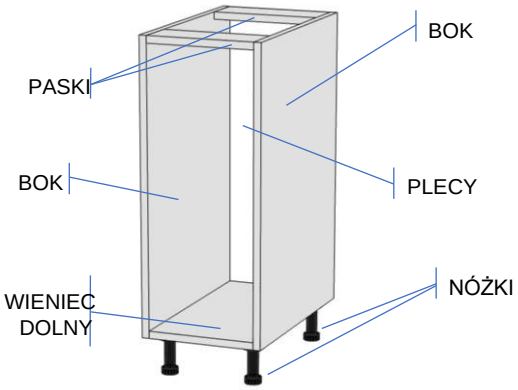

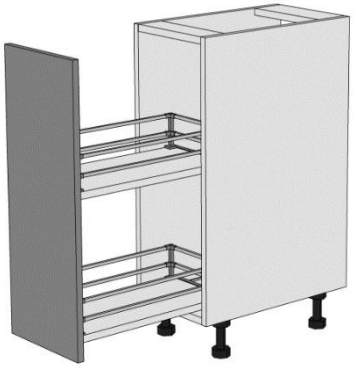

Parametry:

- Szerokość: 150 – 600 mm,
- Wysokość: 820 mm lub 870 mm (z nóżkami odpowiednio 100 i 150 mm) – bez blatu - Głębokość korpusu: 510 mm (minimum)

Elementy korpusu:

- Boki – 2 szt. – Płyta laminowana 18mm
- Wieniec – 1 szt. – Płyta laminowana 18mm
- Paski 100mm – 2 szt. – Płyta laminowana 18mm
- Plecy – 1 szt. – Płyta HDF 3mm
- Front – 1 szt. – Płyta lamin, MDF, Drewno, Fornir (wg. projektu)

1.1.3.8 8. Szafka cargo (2-szuflady wysokie na jednym froncie)

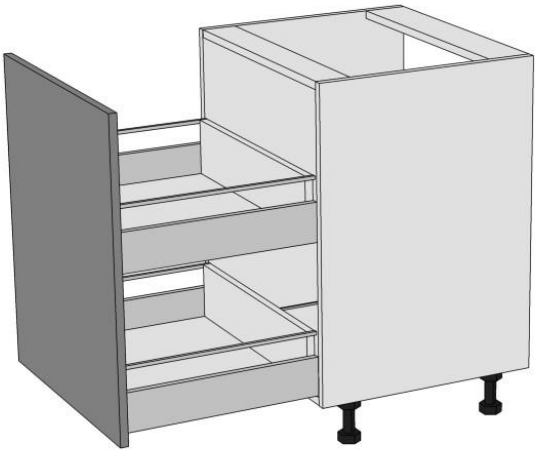

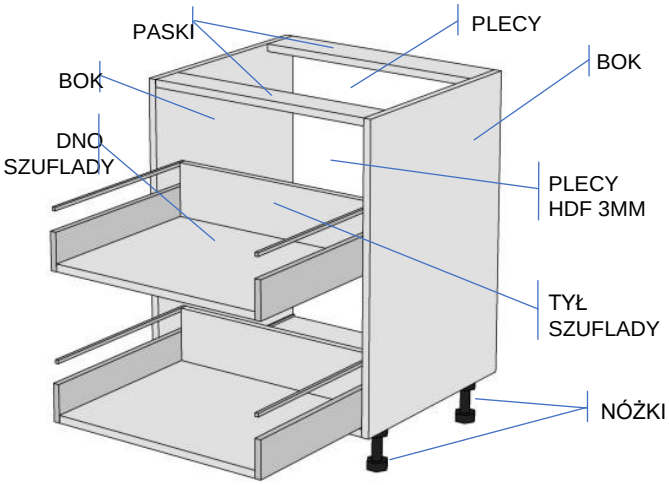

Parametry:

- Szerokość: 150 – 600 mm,
- Wysokość: 820 mm lub 870 mm (z nóżkami odpowiednio 100 i 150 mm) – bez blatu
- Głębokość korpusu: 300-560 mm - Głębokość szuflad: 270 – 550 mm

Elementy korpusu:

- Boki	– 2 szt. – Płyta laminowana 18mm
- Wieniec	– 1 szt. – Płyta laminowana 18mm
- Paski 100mm	– 2 szt. – Płyta laminowana 18mm
- Dno szuflady	– 2szt. – Płyta laminowana 16mm
- Tył szuflady wysoki	– 2 szt. – Płyta laminowana 16mm
- Plecy	– 1 szt. – Płyta HDF 3mm
- Front	– 1 szt. – Płyta lamin, MDF, Drewno, Fornir (wg. projektu)

1.1.3.9 9. Szafka narożna z 1 półką „ślepa”

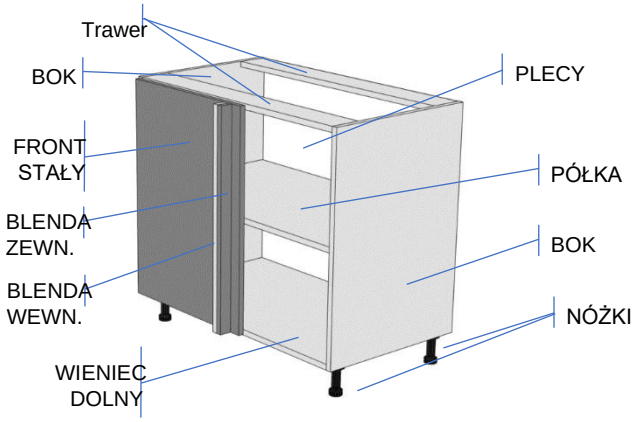

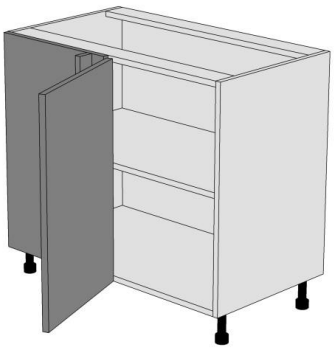

Parametry:

- Szerokość korpusu: 800 – 1200 mm,
- Szerokość frontu uchylnego: 400 – 600 mm
- Wysokość: 820 mm lub 870 mm (z nóżkami odpowiednio 100 i 150 mm) – bez blatu - Głębokość korpusu: 510 mm

Elementy korpusu:

- Boki – 2 szt. – Płyta laminowana 18mm
- Wieniec – 1 szt. – Płyta laminowana 18mm

- Paski 100mm – 2 szt. – Płyta laminowana 18mm
- Półka – 1 szt. – Płyta laminowana 18mm
- Plecy – 1 szt. – Płyta laminowana 18mm
- Front – 1 szt. – Płyta lamin, MDF, Drewno, Fornir (wg. projektu)
- Front ślepy – 1 szt. – Płyta lamin, MDF, Drewno, Fornir (wg. projektu)

1.1.3.10 10. Szafka narożna z systemem (Lemans/Magic corner) „ślepa”

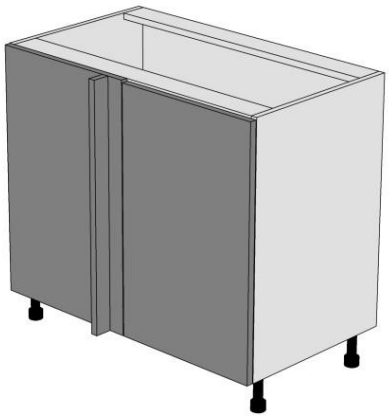

- Szerokość korpusu: 800 – 1200 mm,
- Szerokość frontu uchylnego: 400 – 600 mm
- Wysokość: 820 mm lub 870 mm (z nóżkami odpowiednio 100 i 150 mm) – bez blatu - Głębokość korpusu: 510 mm

<u>Elementy korpusu:</u>

- Boki – 2 szt. – Płyta laminowana 18mm
- Wieniec – 1 szt. – Płyta laminowana 18mm

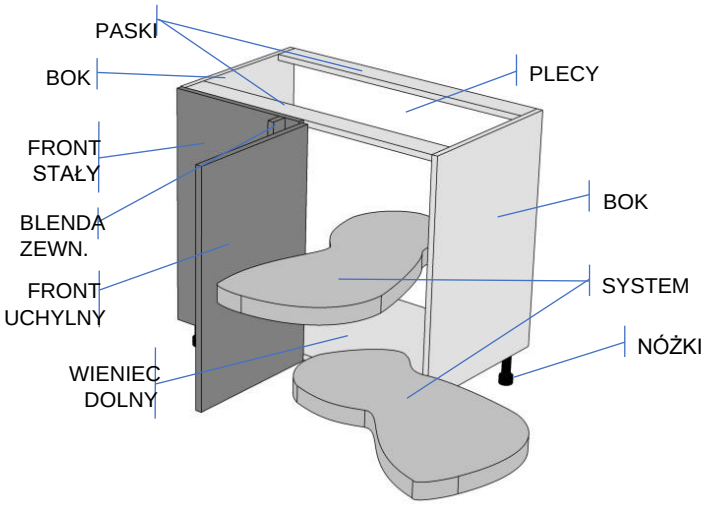

<u>Parametry:</u>

- Paski 100mm – 2 szt. – Płyta laminowana 18mm
- Półka – 1 szt. – Płyta laminowana 18mm
- Plecy – 1 szt. – Płyta laminowana 18mm
- Front – 1 szt. – Płyta lamin, MDF, Drewno, Fornir (wg. projektu)
- Front ślepy – 1 szt. – Płyta lamin, MDF, Drewno, Fornir (wg. projektu)

2 SZAFKI GÓRNE WISZĄCE

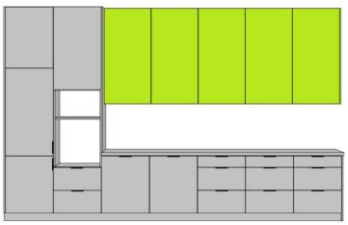

Szafki wiszące nad blatowe wysokie

Szafki wiszące nad blatowe niskie

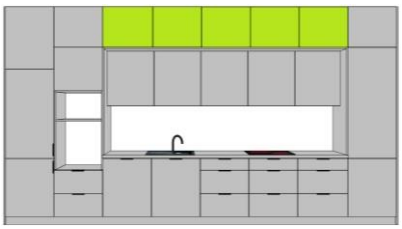

Szafki wiszące pod sufitem (głębokie)

Szafki nad blatowe – szafki wiszące bezpośrednio nad blatem. Ich całkowita głębokość korpusu to najczęściej 360mm brutto. Druga grupa to szafki, wiszące pod sufitem – pawlaczowe (w przypadku kuchni z dwoma głębokościami szafek wiszących), głębokość korpusów tych szafek to najczęściej 580 mm brutto

Rodzaje szafek wiszących:

2.1.1 Podstawowe rodzaje szafek wiszących

Otwarta wąska - WINO	Otwarta – 2 półki	Otwarta - SKOS	Otwarta - ŚCIĘTA
	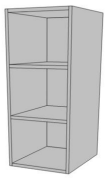	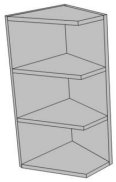	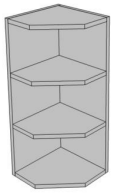
Otwarta - ZAOBLONA	Prosta – 1Front	Prosta – 2Fronty	Prosta – 1Klapa
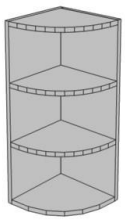	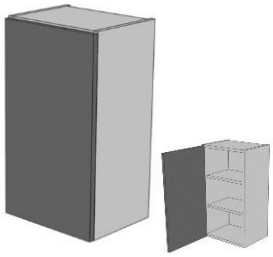	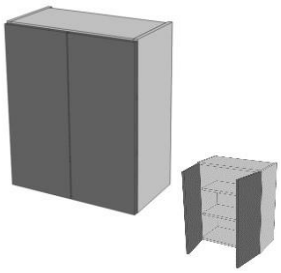	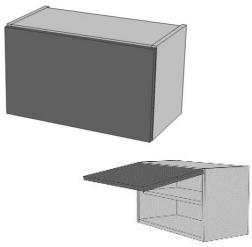
Prosta – 2Klapy	Prosta – 1Front NACHODZĄCY	Prosta – 1Front PIONOWY	Prosta – 2Fronty SKŁADANE

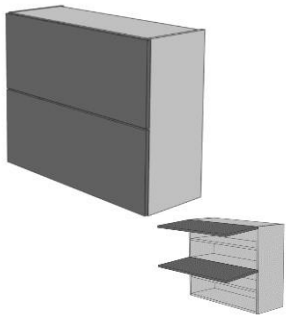

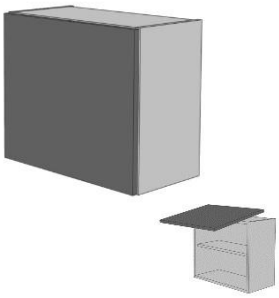

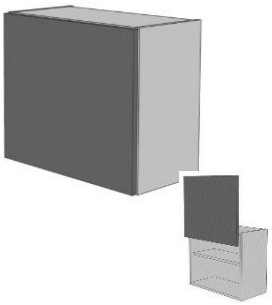

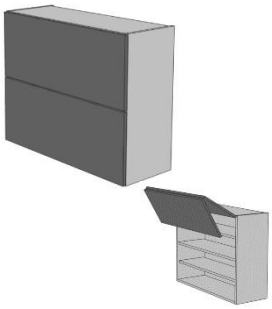

Narożna „Ślepa”- 1F z półkami			Prosta – 1F Okap teleskopowy

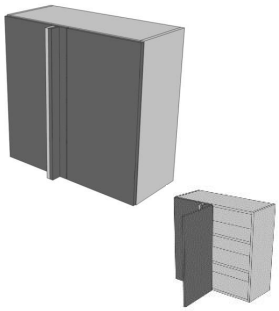

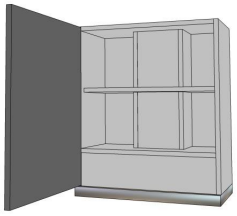

Prosta – 2F Okap teleskopowy	Prosta – 1F Pod Mikrofalówkę	Prosta – 1F Głęboka	Prosta – 2F Głęboka

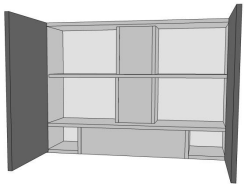

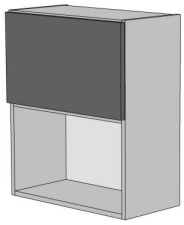

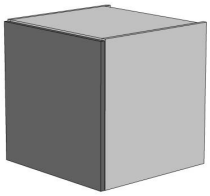

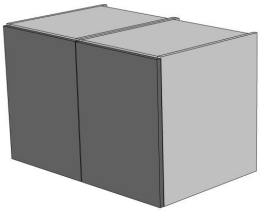

2.1.2 Podstawowe założenia i wskazówki dla szafek wiszących

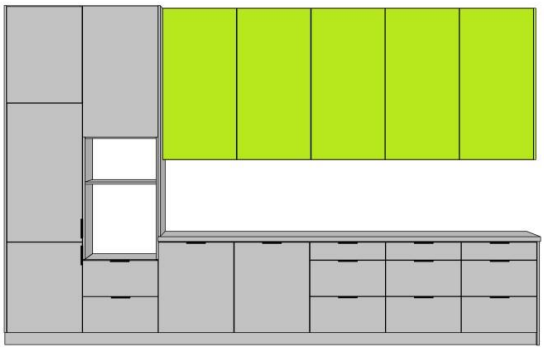

- **Głębokość korpusu** – Głębokość standardowa korpusu szafki wiszącej nad blatowej to **360mm**, (niektórzy stosują też głębokość 300mm jako standard).

- **Głębokość całkowita szafki** – Głębokość korpusu + grubość frontu: np. 360mm+20mm = **380mm**

- **Szerokość korpusu** – dla szafek wiszących zakres szerokości od 150 do 1200 mm (różne typy i konstrukcje szafek).

- **Wysokość zabudowy** – standardowe wysokości zabudowy górnej to 720mm jak również 600mm, 900mm lub inne

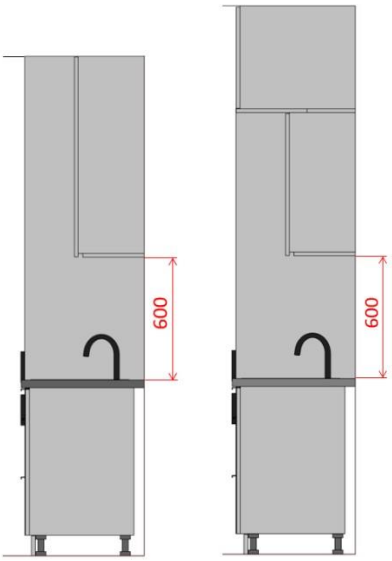

Przy zabudowie do sufitu wysokość jest wypadkową wysokości pomieszczenia i reszty zabudowy meblowej.

- **Odległość pomiędzy blatem a szafkami wiszącymi** – Standardowa odległość to 60 cm, najczęściej jest odległość 55-60cm lub inna w zależności od wymagań klienta.

- **Zawieszki** – Szafki są zawieszane na zawieszkach montowanych w górnych rogach szafki. Najczęściej stosowane zawieszki przez nas (Blum lub Camar) mają udźwig 130 kg (na parę). Szafki wieszane są na listwie montażowej, dostępnej w odcinkach 2m i 3m.

- **Plecy** – w szafkach wiszących są wsuwane w przygotowane frezy pod hdf i nie dotykają ściany na której są wieszane szafki.

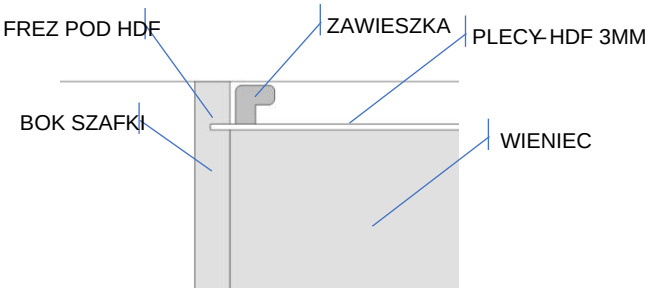

!

- **Wspólne Dno szafek wiszących – blenda podszafkowa**– dodatkowe dno zakrywające łączenie szafek wiszących (element nie wymagany ze względów konstrukcyjnych, przez nas stosowany bardziej jako

element estetyczny). Przy tego typu rozwiązaniu front szafki wiszącej jest wtedy spuszczony w dół względem korpusu o 18mm. W szczelinie 20 mm zaraz za frontem powstaje miejsce na palce do wygodnego otwarcia frontu. Samo dokładane dno jest też dobry miejscem do zamontowania mało widocznego włącznika do ledów.

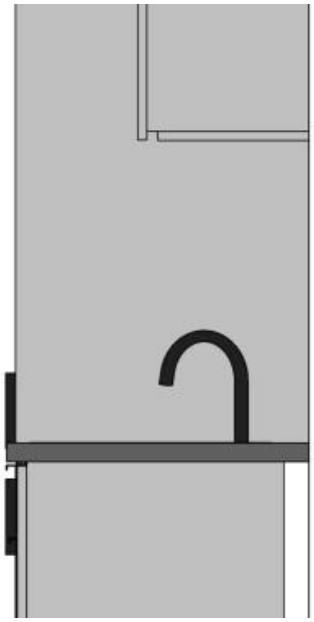

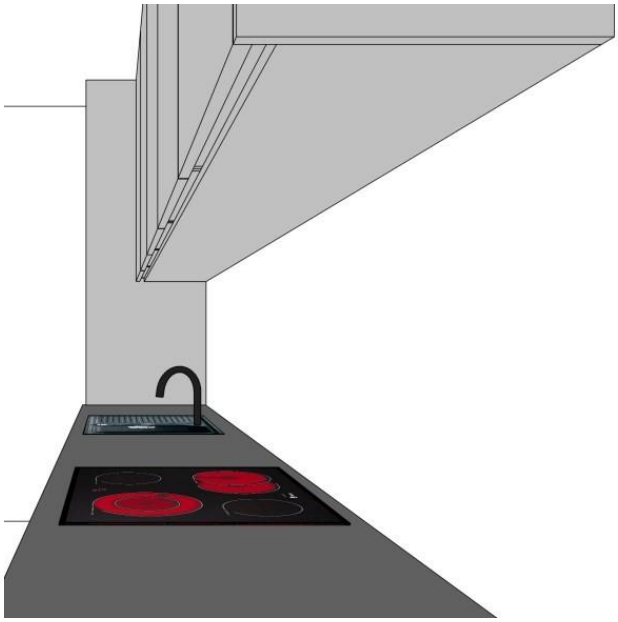

- **Szafki skrajne** – **boki** – sposoby zakończenia zabudowy szafek dolnych
  a) Boki skrajne dokładane (Bok dokładany powinien być wykonany z tego samego materiału co front szafki).

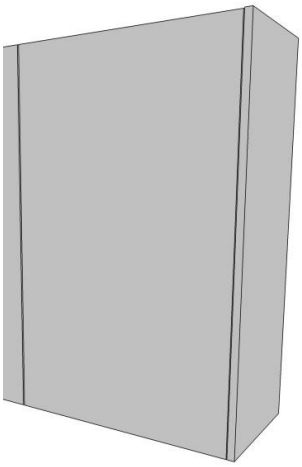

  b) Boki korpusu wydłużone do ściany

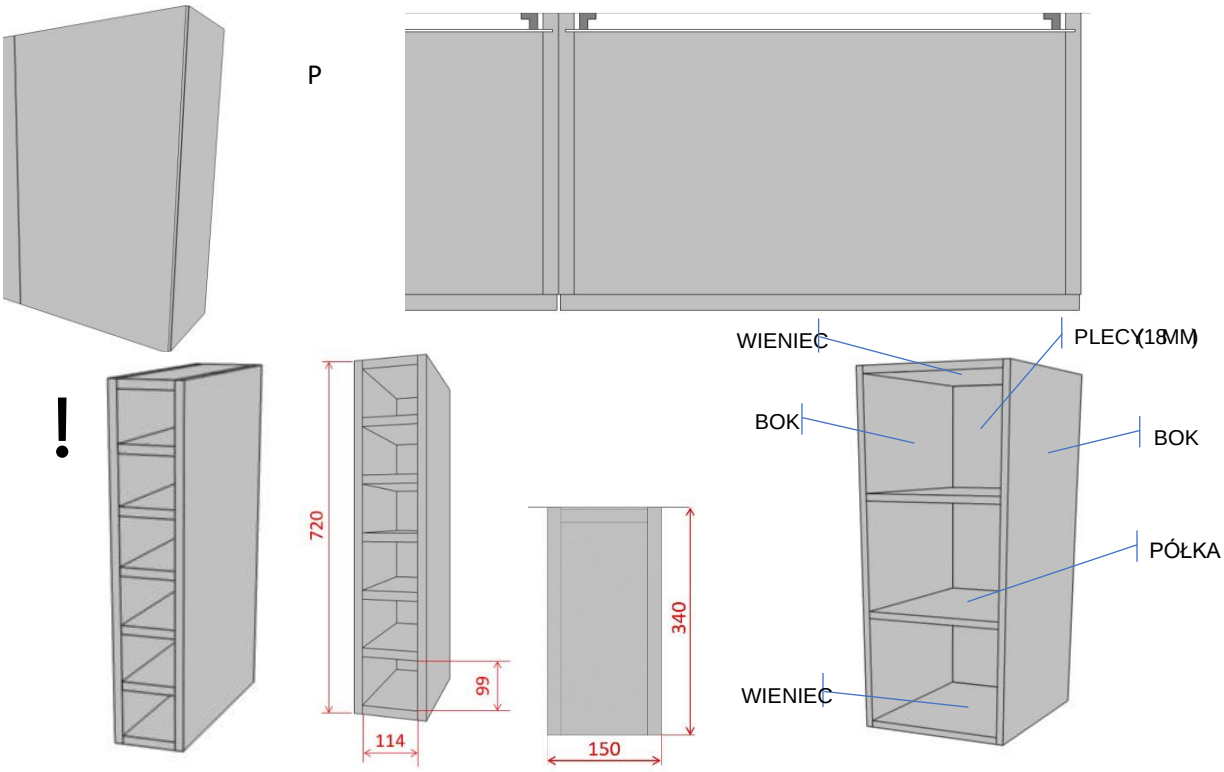

!

Budowa podstawowych szafek wiszących:

zafka górna otwarta na wino prosta

2.1.2.1 Parametry:

- Szerokość: 150 mm,
- Wysokość: taka sama jak szafek wiszących obok
- Głębokość korpusu: 380 mm (taka sama głębokość jak szafki wiszącej razem z frontem)

Elementy korpusu:

- Boki – 2 szt. – Płyta laminowana 18mm
- Wieniec – 2 szt. – Płyta laminowana 18mm
- Półki – 5-8 szt. – Płyta laminowana 18mm (w zależności od wysokości)
- Plecy – 1 szt. – Płyta laminowana 18mm

2.1.2.2 2. Szafka górna otwarta skrajna

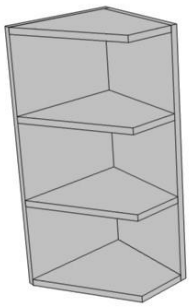

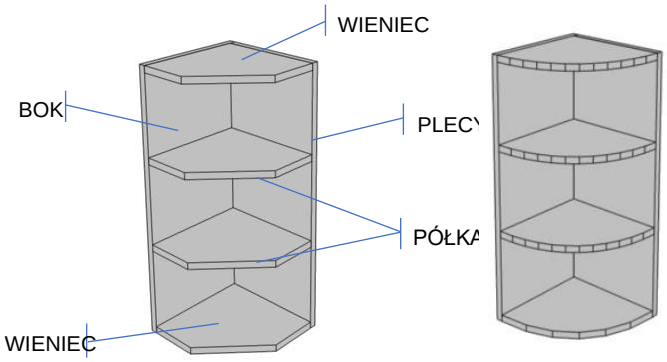

Różne rodzaje
szafek narożnych: półki skośne, ścięte półokrągłe lub inne w zależności od upodobań lub wymogów klienta.

<u>Parametry:</u>

- Szerokość: 300-350 mm,
- Wysokość: taka sama jak szafek wiszących obok
- Głębokość korpusu: 380 mm (taka sama głębokość jak szafki wiszącej razem z frontem)

<u>Elementy korpusu:</u>

- Boki	– 2 szt. – Płyta laminowana 18mm
- Wieniec	– 2 szt. – Płyta laminowana 18mm
- Półki	– 2-4 szt. – Płyta laminowana 18mm (w zależności od wysokości)
Plecy	– 1 szt. – Płyta laminowana 18mm

2.1.2.3 3. Szafka górna z frontem/frontami uchylnymi

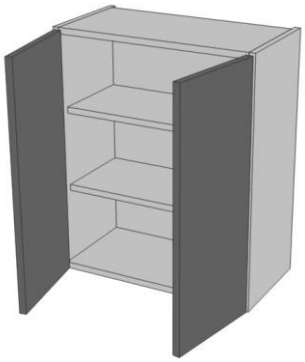

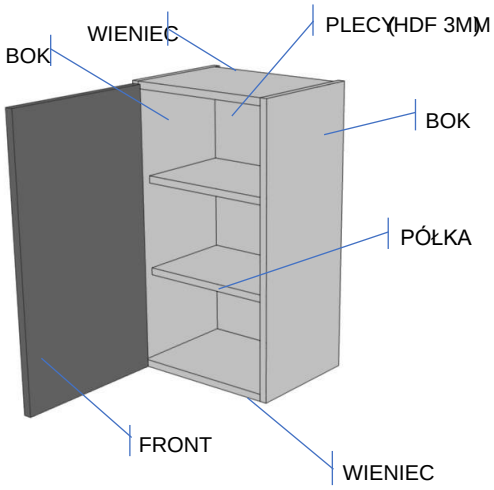

<u>Parametry:</u>

- Szerokość: 300 – 600mm (przy 1-froncie), 600-1000 mm (przy 2-frontach)
- Wysokość: 600-1200mm

- Głębokość korpusu: 360 mm (głębokość użytkowa wnętrza 340mm)
- Ilość zawiasów: dla frontów o wysokości do 1000mm – 2 szt/front, dla frontów 1000-1200mm 3szt/front

Elementy korpusu:

- Boki – 2 szt. – Płyta laminowana 18mm
- Wieniec – 2 szt. – Płyta laminowana 18mm
- Półka – 2-4 szt. – Płyta laminowana 18mm
- Plecy – 1 szt. – Płyta HDF 3mm
- Front – 1 lub 2 szt. – Płyta laminowana, MDF, Drewno, Fornir (wg. projektu)

4. Szafka górna z 1 -klapą

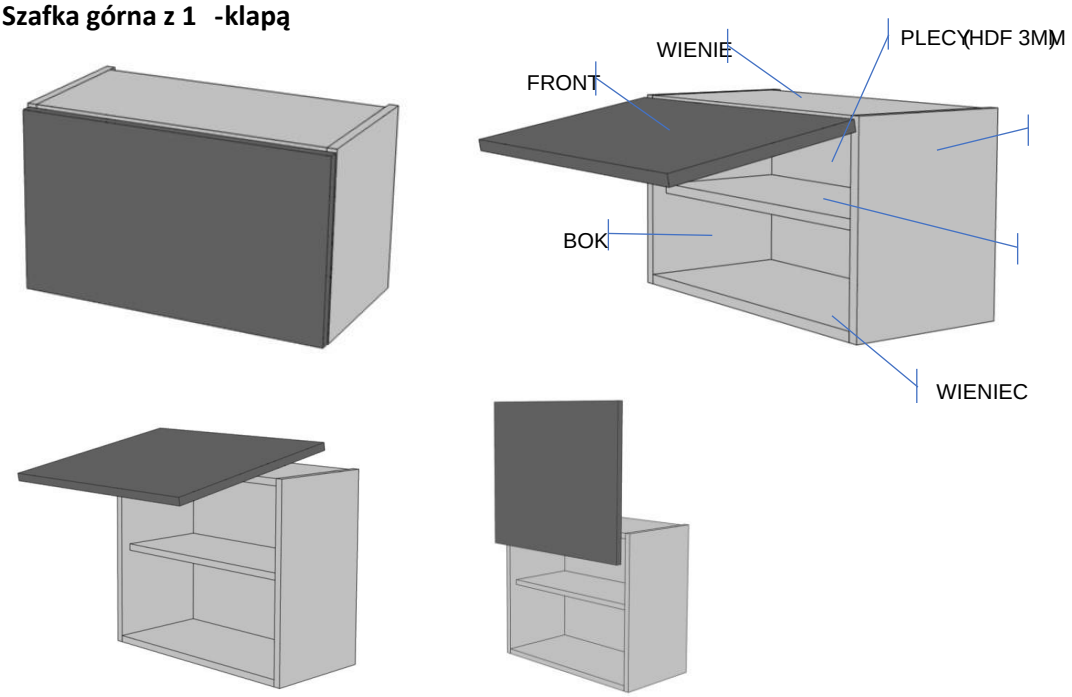

! Szafka Prosta z otwieranym frontem do góry może być w kilku wariantach w zależności od zastosowanego typu podnośników.

Parametry:

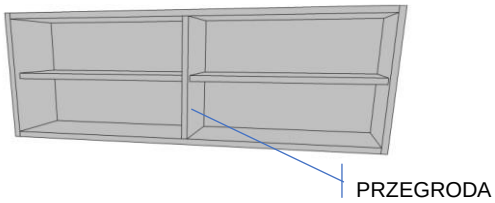

– Szerokość: 300 – 900mm (bez przegrody), 900 – 1800mm (z przegrodą i dodatkową zawieszką w celu uniknięcia uginania się wieńców i półek)
- Wysokość: 300-600mm (min/maks. wysokość należy sprawdzić w specyfikacji wybranych siłowników)
- Głębokość korpusu: 360 mm (głębokość użytkowa wnętrza 340mm)
- Ilość podnośników: 2-4 szt. (ilość i moc jednostek uzależniona od wielkości i wagi frontu)

Elementy korpusu:

- Boki – 2 szt. – Płyta laminowana 18mm
- Wieniec – 2 szt. – Płyta laminowana 18mm
- Półka – 2-4 szt. – Płyta laminowana 18mm
- Przegroda – 1 szt. (w przypadku szafek dłuższych niż 900mm)
- Plecy – 1 szt. – Płyta HDF 3mm
- Front – 1 szt. – Płyta laminowana, MDF, Drewno, Fornir (wg. projektu)

2.1.2.4 5. Szafka górna z 2-klapami (różne rodzaje)

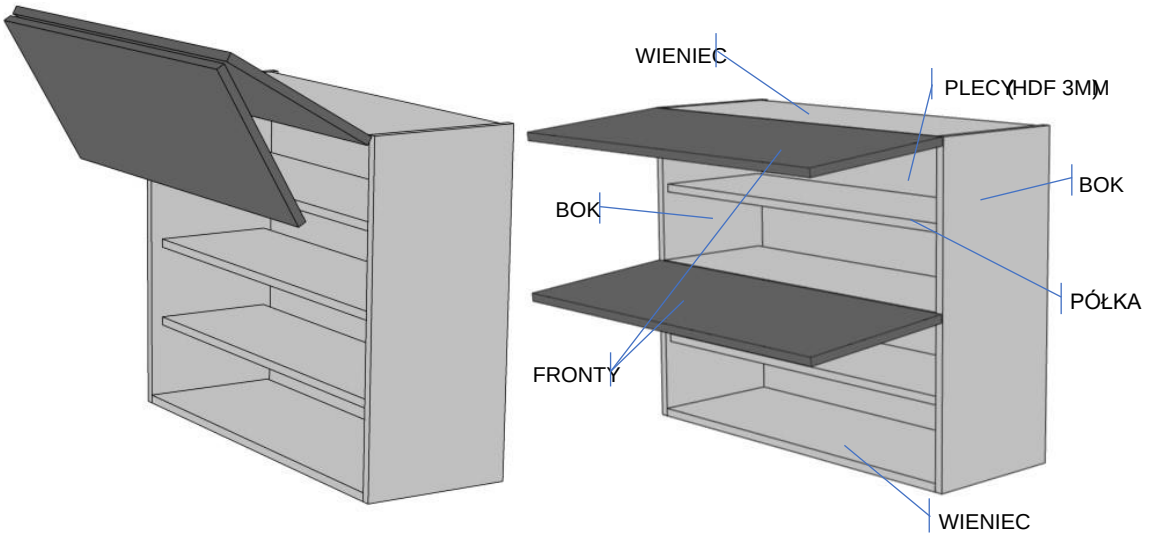

!

–

-.

Parametry:

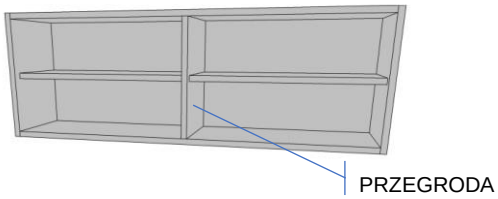

– Szerokość: 300 – 900mm (bez przegrody), 900 – 1800mm (z przegrodą i dodatkową zawieszką w celu uniknięcia uginania się wieńców i półek)

- Wysokość: 480 - 1040mm (odpowiednio należy dobrać moc siłowników)
- Głębokość korpusu: 360 mm (głębokość użytkowa wnętrza 340mm)

- Ilość podnośników: 2-4 szt. (ilość jednostek uzależniona od wielkości i wagi frontu)

Elementy korpusu:

- Boki – 2 szt. – Płyta laminowana 18mm
- Wieniec – 2 szt. – Płyta laminowana 18mm

- Półka – 2-4 szt. – Płyta laminowana 18mm
- Przegroda – 1 szt. (w przypadku szafek dłuższych niż 900mm)
- Plecy – 1 szt. – Płyta HDF 3mm
- Front – 2 szt. – Płyta laminowana, MDF, Drewno, Fornir (wg. projektu)

2.1.2.5 6. Szafka górna narożna „ślepa”

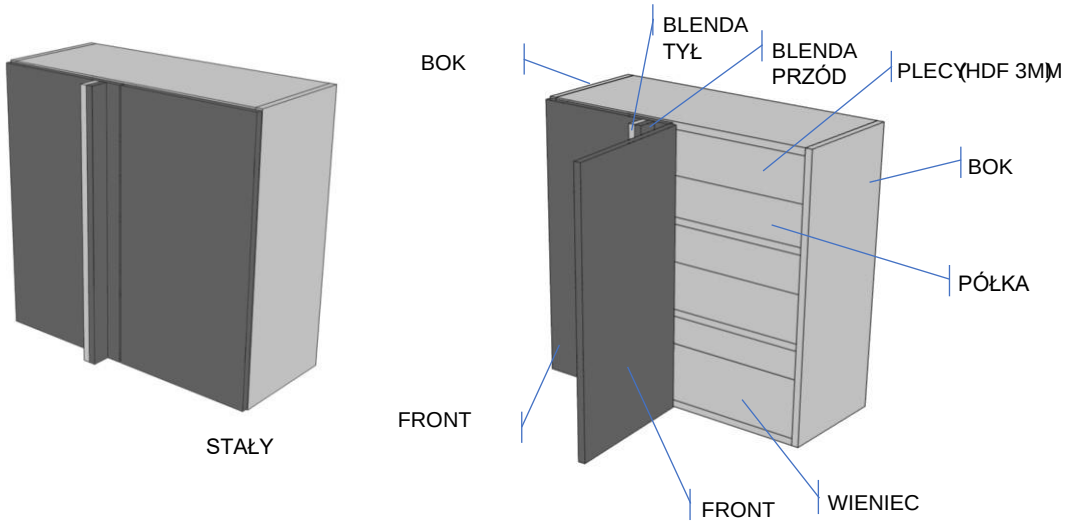

! Szerokość frontu uchylnego nie powinna być mniejsza niż 296 mm ze względu na funkcjonalność i wygodę korzystania z szafki.

Parametry:

- Szerokość: 660 – 960 mm,
- Wysokość: 300 – 1200 mm
- Głębokość korpusu: 360 mm
- Ilość zawiasów: dla frontów o wysokości do 1000mm – 2 szt/front, dla frontów 10001200mm 3szt/front

Elementy korpusu:

- Boki – 2 szt. – Płyta laminowana 18mm
- Wieniec – 2 szt. – Płyta laminowana 18mm
- Półka – 2-4 szt. – Płyta laminowana 18mm
- Plecy – 1 szt. – Płyta HDF 3mm
- Front – 1 szt. – Płyta laminowana, MDF, Drewno, Fornir (wg. projektu)
- Front stały – 1 szt. – Płyta laminowana, MDF, Drewno, Fornir (wg. projektu)
- Blenda przód – 1 szt. – Płyta laminowana, MDF, Drewno, Fornir (wg. projektu)
- Blenda tył – 1 szt. – Płyta laminowana 18mm

7. Szafka górna do zabudowy okapu (różne rodzaje)

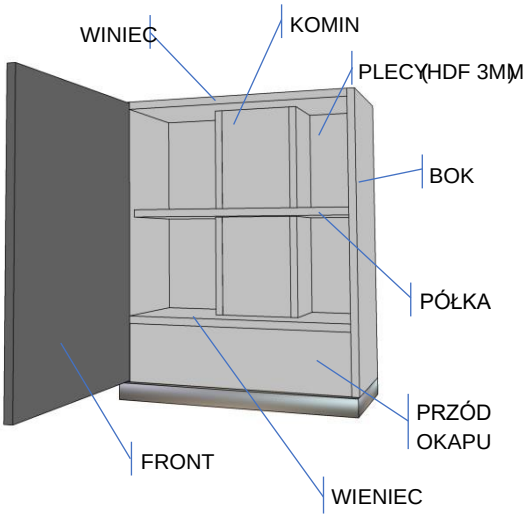

Parametry:

- Szerokość: 600 - 1000 mm,

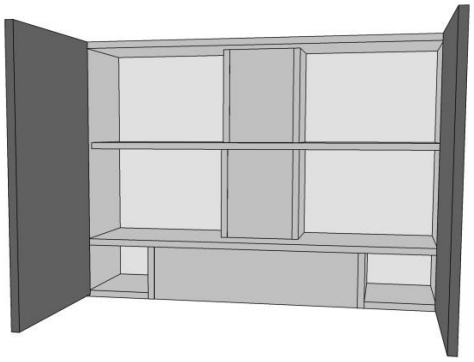

- Wysokość: 300 – 1200 mm (Zależy od zastosowanego okapu)
- Głębokość korpusu: 360 mm
- Ilość zawiasów: 2-3 szt. w zależności od wysokości frontów

Elementy korpusu:

- Boki – 2 szt. – Płyta laminowana 18mm
- Wieniec – 2 szt. – Płyta laminowana 18mm
- Półka – 1-3 szt. – Płyta laminowana 18mm
- Plecy – 1 szt. – Płyta HDF 3mm
- Przód okapu – 1 szt. – Płyta laminowana 18mm
- Obudowa komina – 1-3 szt. – Płyta laminowana 18mm
- Front – 1 szt. – Płyta laminowana, MDF, Drewno, Fornir (wg. projektu)

2.1.2.6 8. Szafka górna z 1-frontem do zabudowy mikrofali (mikrofala do zabudowy)

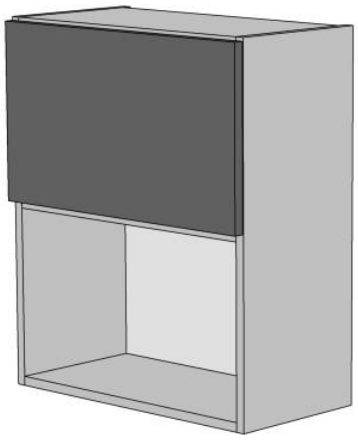

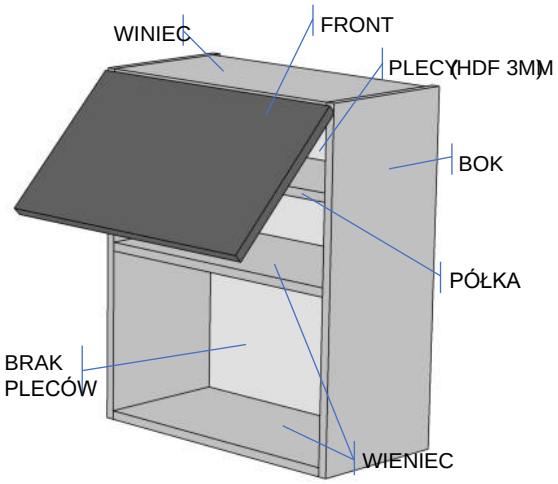

Parametry:

- Szerokość: 600 mm,
- Wysokość: 300 – 1200 mm
- Głębokość korpusu: 360 mm - Ilość zawiasów:– 2 szt/front Elementy korpusu:

- Boki – 2 szt. – Płyta laminowana 18mm
- Wieniec – 3 szt. – Płyta laminowana 18mm
- Półka – 1-3 szt. – Płyta laminowana 18mm
- Plecy – 1 szt. – Płyta HDF 3mm
- Front – 1 szt. – Płyta laminowana, MDF, Drewno, Fornir (wg. projektu)

2.1.2.7 9. Szafka górna nad lodówkę wolnostojącą

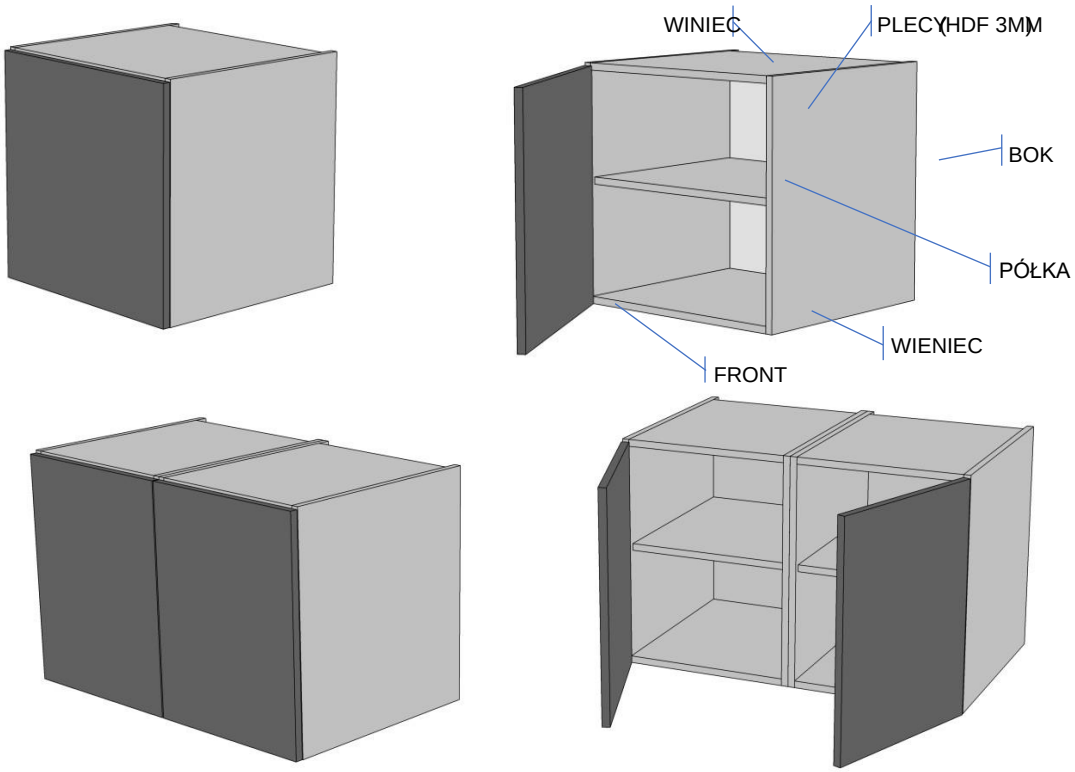

Parametry:

- Szerokość: 500 - 1000 mm,
- Wysokość: 400 – 800 mm
- Głębokość korpusu: 580 mm - Ilość zawiasów:– 2 szt/front

Elementy korpusu:

- Boki – 2 szt. – Płyta laminowana 18mm
- Wieniec – 3 szt. – Płyta laminowana 18mm
- Półka – 1-3 szt. – Płyta laminowana 18mm
- Plecy – 1 szt. – Płyta HDF 3mm
- Front – 1 szt. – Płyta laminowana, MDF, Drewno, Fornir (wg. projektu)

3 SZAFKI WYSOKIE

Pełne słupki składają się często z dwóch osobnych szafek – szafek wysokich i nadstawek:

Szafki wysokie

Szafki wysokie

Nadstawki

Nadstawki

3.1.1 Rodzaje szafek wysokich i nadstawek

3.1.1.1 Podstawowe rodzaje szafek wysokich

Szafka wysoka do zabudoyyw

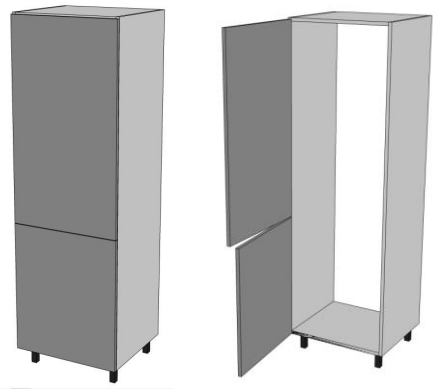

Szafka wysoka do zabudowy lodówki + klapa

Szafka do zabudowy lodówki

Szafka wysoka z półkami, 2 fronty

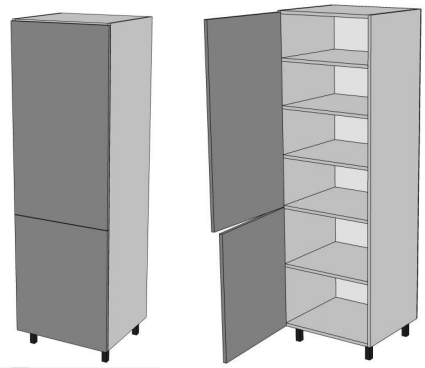

Szafka wysoka z 2 szufladami we półkami (2 fronty)

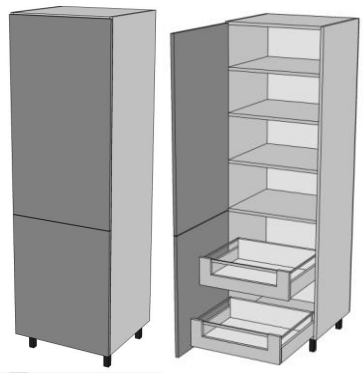

Szafka wysoka z szufladami wewnętrznymi i półkami (2 fronty)

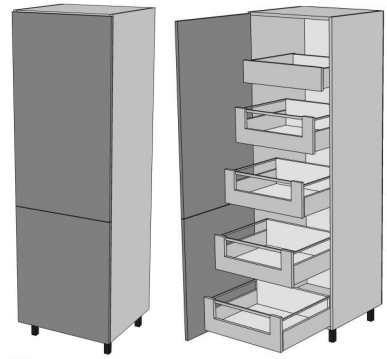

Szafka wysoka, cargo maxi (2 front

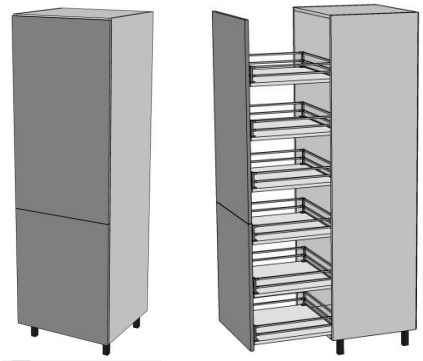

Szafka średnia, szafka-piekarnik

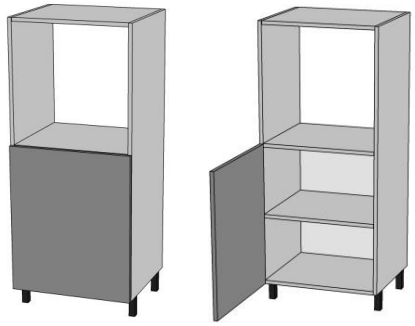

Szafka średnia, 2-szzuflady-p

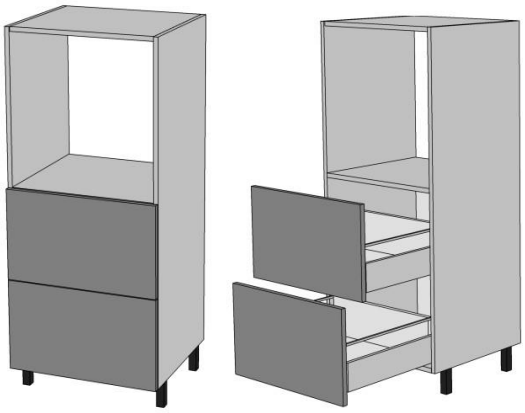

Szafka średnia, 3-szzuflady-piekarnik

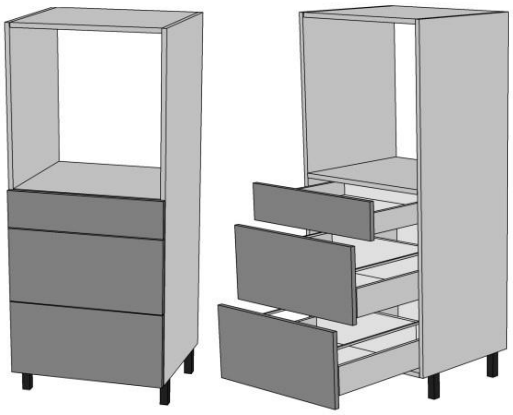

Szafka wysoka, szafka-piekarnik +

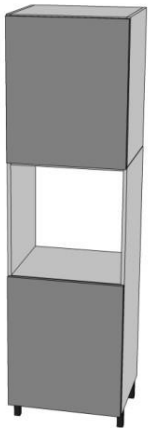

Szafka wysoka, szafka-piekarnik-mikrofala

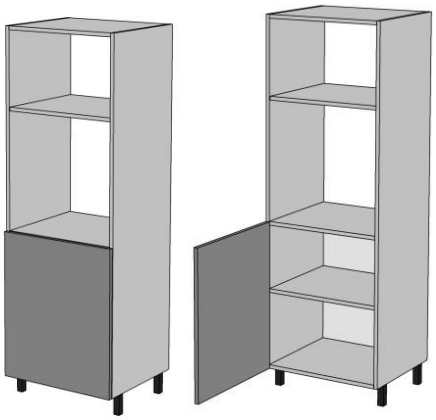

Szafka wysoka,2-szuflady-piekarnik

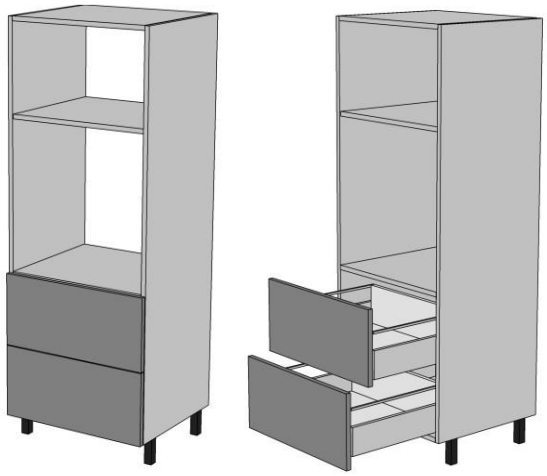

Szafka wysoka, szafka-piekarnik-szafka

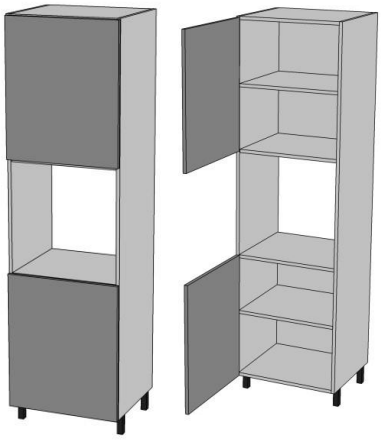

Szafka wysoka, 3-szuflady-piekarnik

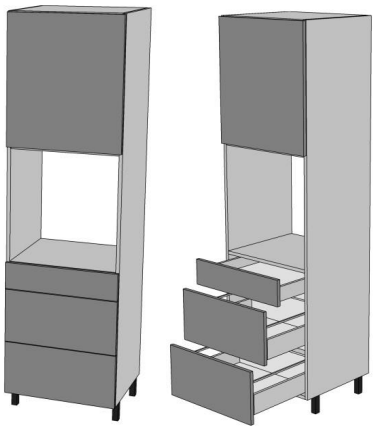

Nadstawka na szafki wysokie

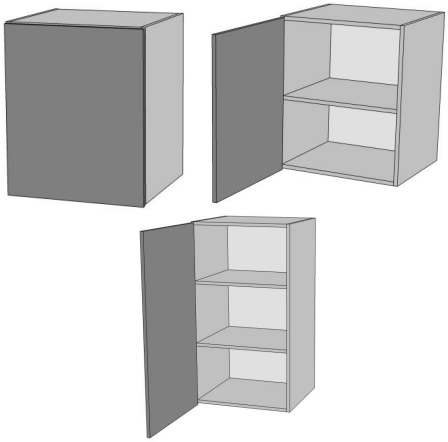

3.1.1.2 *Podstawowe założenia i wskazówki dla szafek wysokich*

- **Głębokość korpusu** – Głębokość standardowa korpusu szafki wysokiej to 510mm (taka sam jak szafek pod blatowych). **Głębokość całkowita szafki** – Głębokość korpusu + grubość frontu: np. 510mm+20mm = **530mm**
- **Nóżki** – Szafki dolne są wyposażone w nóżki meblowe z regulacją wysokości o nominalnych wysokościach 100mm lub 150mm.

- **Szerokość korpusu** – dla szafek wiszących zakres szerokości od 150 do 600 mm (różne typy i konstrukcje szafek).
- **Wysokość zabudowy** – Standardowa (przy wysokości szafek wiszących 720mm, blacie 38mm i nóżkach 100mm) wysokość zabudowy wysokiej to 2178mm (razem z nóżkami 100mm). Najczęściej wysokość szafek wysokich zależy od zastosowanego AGD (np. lodówki).

- **Sposób ustawienia szafek wysokich** – w dwóch wersjach:

Wersja 1 – Uchwyty tradycyjne
Przód korpusu – **560 mm** od ściany

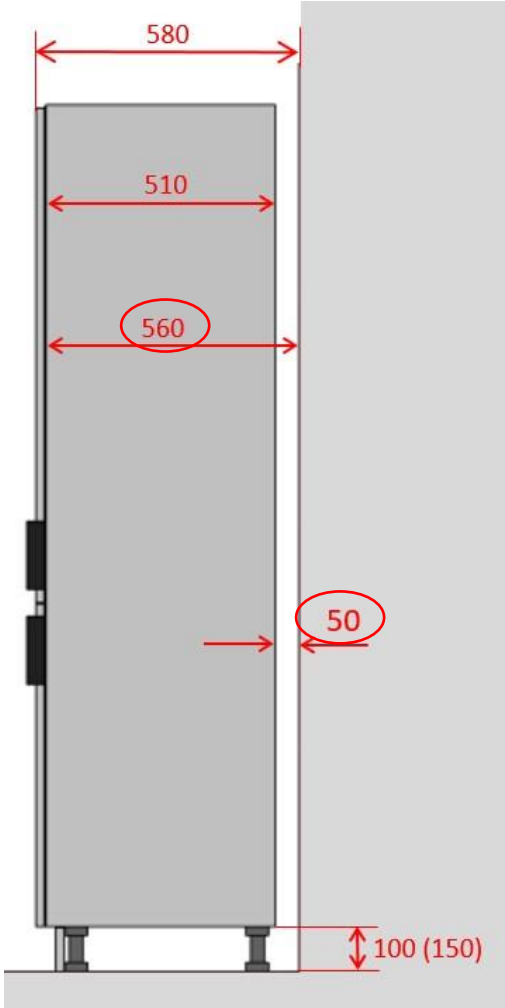

Wersja 2 – Uchwyty frezowane
Przód korpusu – **570 do 580 mm** od ściany

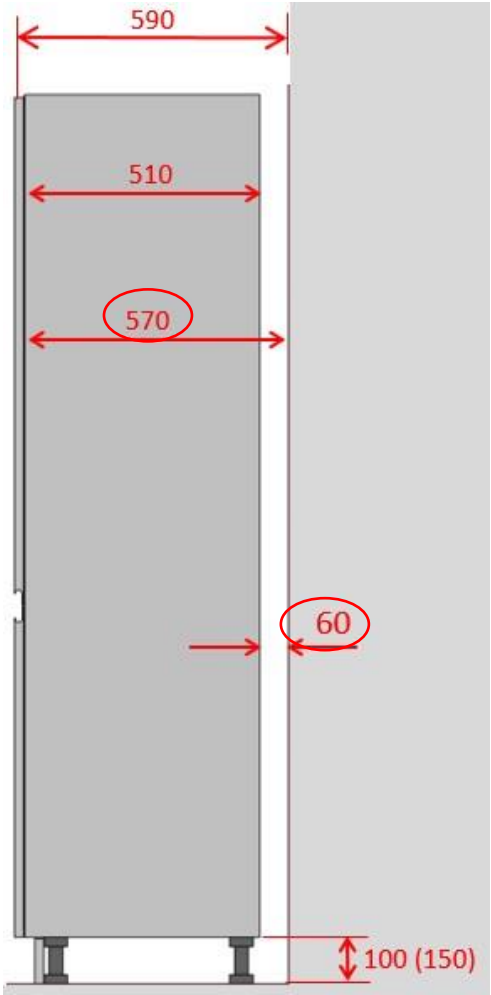

Różnica w ustawieniu wynika z funkcjonalności i wygody użytkowania szafek z uchwytem frezowanym (przez nas nazywanym – typu J). Przy ustawieniu tradycyjnym na 560mm, niewygodnie jest otwierać fronty z tego typu uchwytami (typu J) – szafek podblatowych.

- **Szafki skrajne** – **boki** – sposoby zakończenia zabudowy szafek wysokich
  a) Boki skrajne dokładane (Bok dokładany powinien być wykonany z tego samego materiału co front szafki).

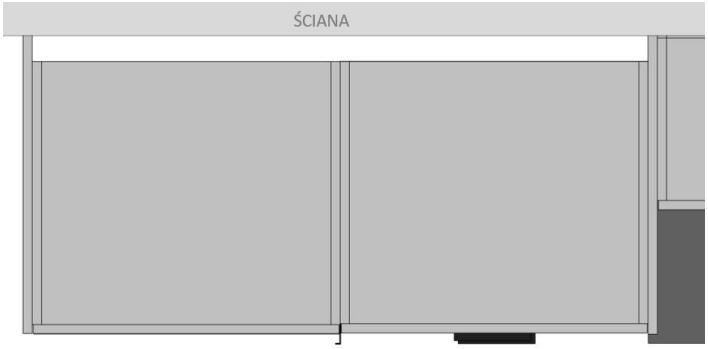

b) Boki korpusu wydłużone do ściany

! Przy takim rozwiązaniu bok powinien być klejony aby nie było widać śrub od zewnętrznej strony szafki. Bok szafki powinien być wykonany z tego samego materiału jaki został zastosowany na front. **Szafki skrajne – cokoły** – dwa sposoby zakończenia cokołami:

a) Bok skrajny do podłogi, cokół prosty

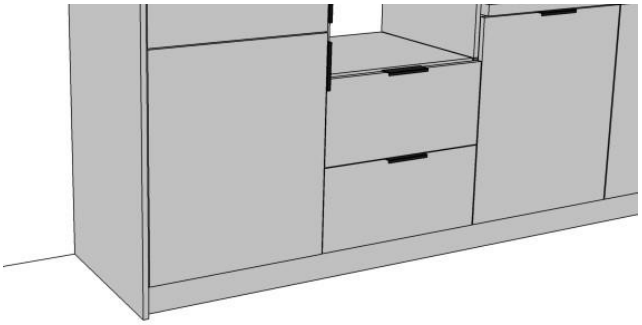

b) Bok skrajny równy z korpusem, cokół prosty i boczny

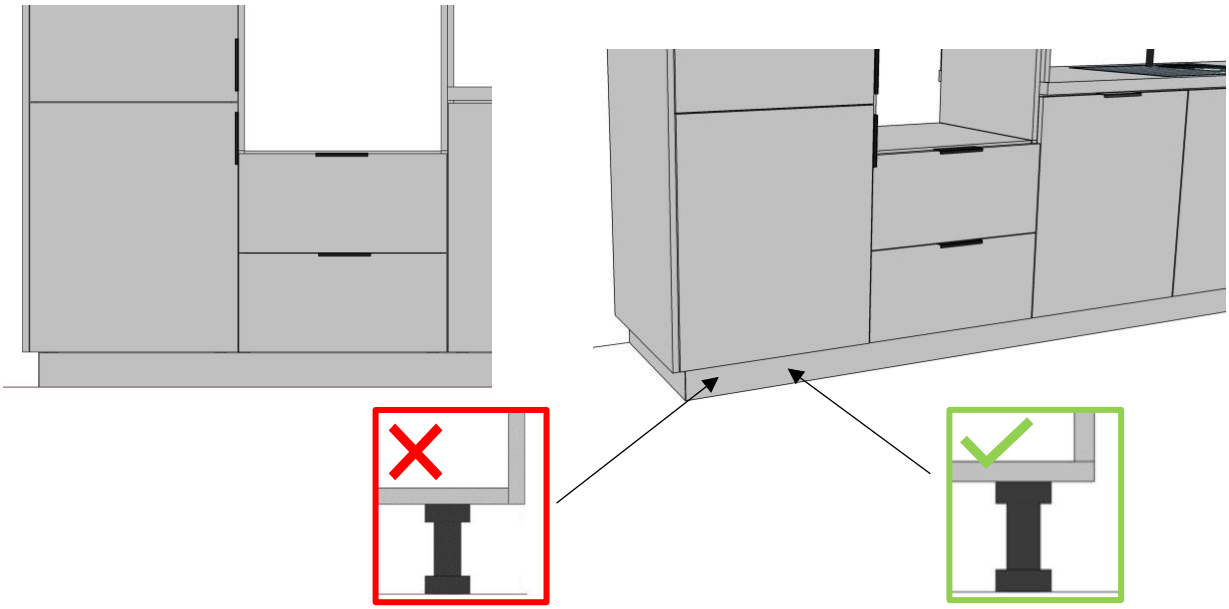

Standardowo stosujemy rozwiązanie „a”.

3.1.2 Budowa podstawowych szafek wysokich i nadstawek

3.1.2.1 1. Szafka wysoka do zabudowy lodówki

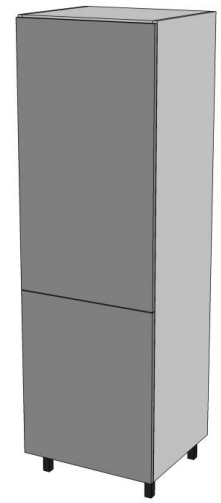

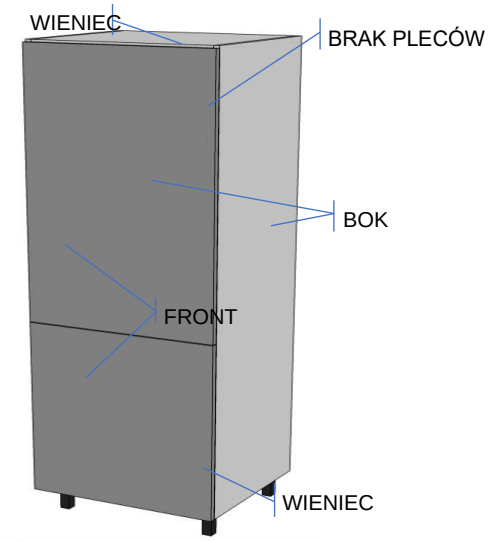

Parametry:

- Szerokość: 600mm
- Wysokość: zależy od modelu lodówki (najczęściej 1811-1816mm, bez nóżek)
- Głębokość korpusu: 510 mm - Ilość zawiasów: 2 szt/front

Elementy korpusu:

- Boki – 2 szt. – Płyta laminowana 18mm
- Wieniec – 2 szt. – Płyta laminowana 18mm
- Front – 2 szt. – Płyta laminowana, MDF, Drewno, Fornir (wg. projektu)

3.1.2.2 2. Szafka do zabudowy lodówki, + półka

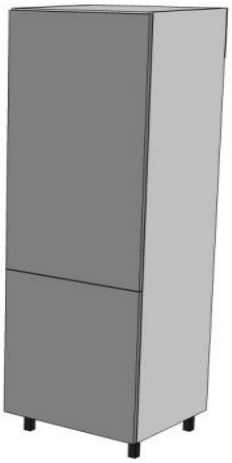

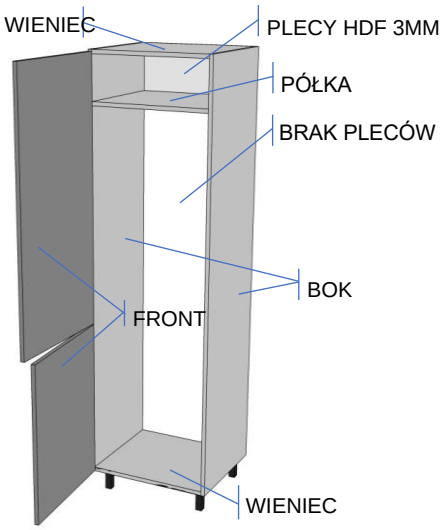

Parametry:

- Szerokość: 600mm
- Wysokość: zależy od zabudowy do której się chcemy zrównać
- Głębokość korpusu: 510 mm - Ilość zawiasów: 2 szt/front

Elementy korpusu:

- Boki – 2 szt. – Płyta laminowana 18mm
- Wieniec – 2 szt. – Płyta laminowana 18mm
- Półka – 1 szt. – Płyta laminowana 18mm
- Plecy – 1 szt. – Płyta HDF 3mm
- Front – 2 szt. – Płyta laminowana, MDF, Drewno, Fornir (wg. projektu)

3.1.2.3 3. Szafka wysoka z półkami, 2 fronty

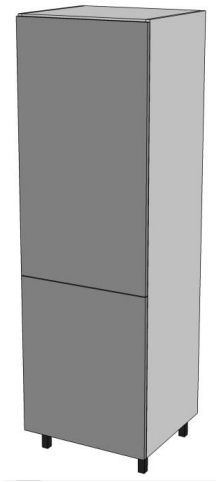

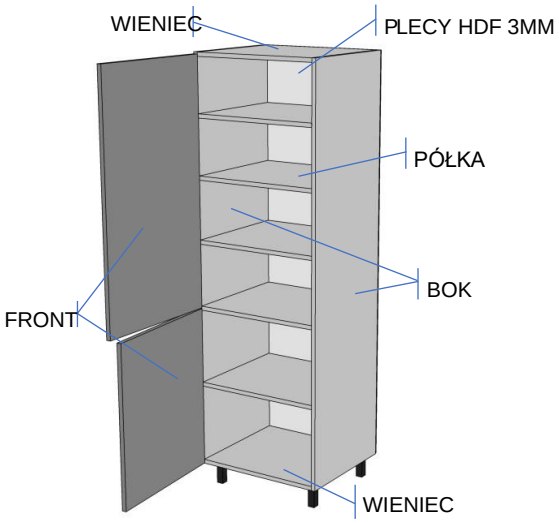

Parametry:

- Szerokość: 300-600mm
- Wysokość: zależy od zabudowy do której się chcemy zrównać (np. zabudowa lodówki)
- Głębokość korpusu: 510 mm - Ilość zawiasów: 2 szt/front

Elementy korpusu:

- Boki – 2 szt. – Płyta laminowana 18mm
- Wieniec – 2 szt. – Płyta laminowana 18mm
- Półka – 3-5 szt. – Płyta laminowana 18mm
- Plecy – 1 szt. – Płyta HDF 3mm
- Front – 2 szt. – Płyta laminowana, MDF, Drewno, Fornir (wg. projektu)

3.1.2.4 4. Szafka wysoka z szufladami wewnętrznymi (Space Tower)

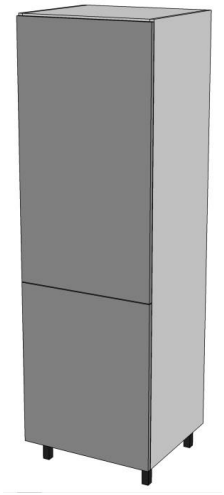

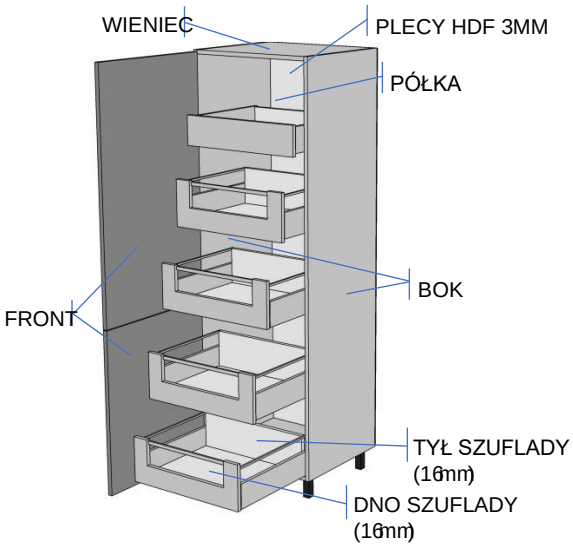

Parametry:

- Szerokość: 300-600mm
- Wysokość: zależy od zabudowy do której się chcemy zrównać (np. zabudowa lodówki)
- Głębokość korpusu: 510 mm - Ilość zawiasów: 2 szt/front

Elementy korpusu:

- Boki – 2 szt. – Płyta laminowana 18mm
- Wieniec – 2 szt. – Płyta laminowana 18mm
- Dno szuflady – 1 szt./szufladę – Płyta laminowana 18mm
- Tył szuflady – 1 szt./szufladę – Płyta laminowana 18mm
- Plecy – 1 szt. – Płyta HDF 3mm
- Front – 2 szt. – Płyta laminowana, MDF, Drewno, Fornir (wg. projektu)

3.1.2.5 5. Szafka wysoka, cargo maxi (2 fronty złączone lub jeden wysoki)

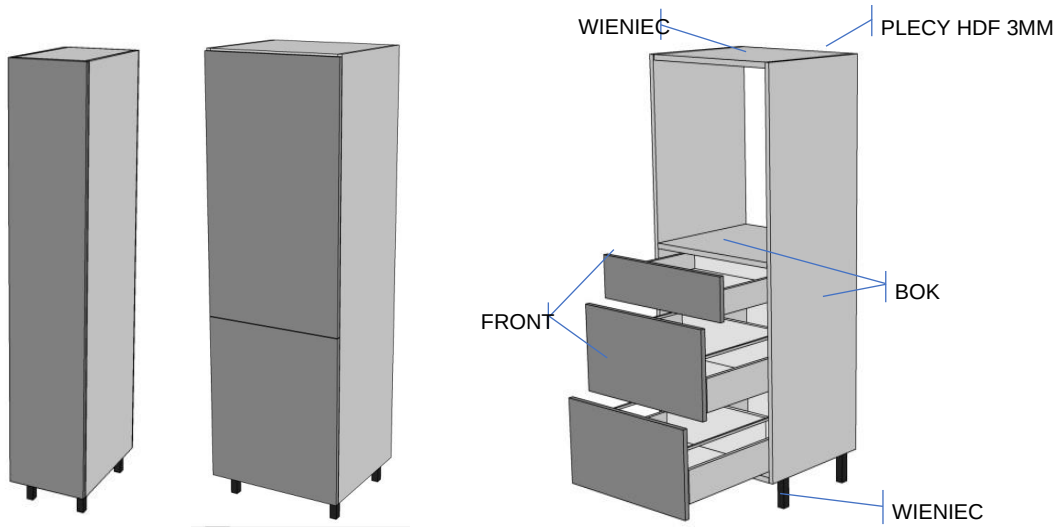

Parametry:

- Szerokość: 150-600mm
- Wysokość: zależy od zabudowy do której się chcemy zrównać (np. zabudowa lodówki)
- Głębokość korpusu: 510 mm - Ilość zawiasów: brak

Elementy korpusu:

- Boki – 2 szt. – Płyta laminowana 18mm
- Wieniec – 2 szt. – Płyta laminowana 18mm
- Plecy – 1 szt. – Płyta HDF 3mm
- Front – 1-2 szt. – Płyta laminowana, MDF, Drewno, Fornir (wg. projektu)

3.1.2.6 6. Szafka wysoka, szafka-piekarnik + nadstawka

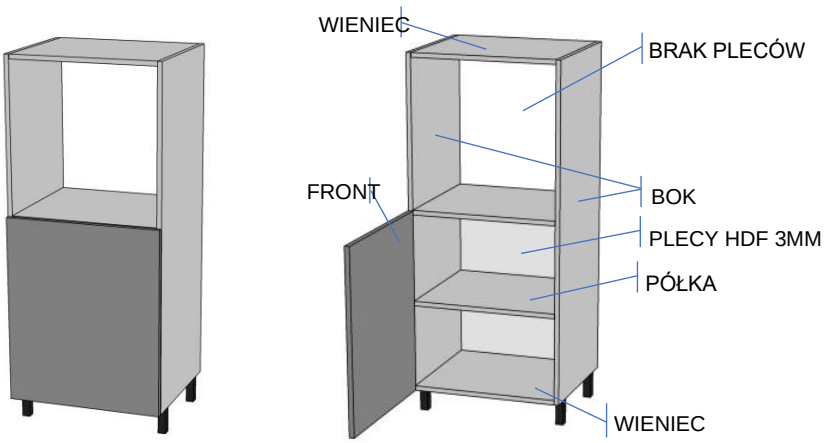

Parametry:

- Szerokość: 600mm
- Wysokość: 1420mm (z nóżkami 100mm)
- Głębokość korpusu: 510 mm - Ilość zawiasów: 2 szt.

Elementy korpusu:

- Boki – 2 szt. – Płyta laminowana 18mm
- Wieniec – 3 szt. – Płyta laminowana 18mm
- Plecy – 1 szt. – Płyta HDF 3mm
- Front – 1 szt. – Płyta laminowana, MDF, Drewno, Fornir (wg. projektu)

3.1.2.7 7. Szafka wysoka, 2-szuflady-piekarnik

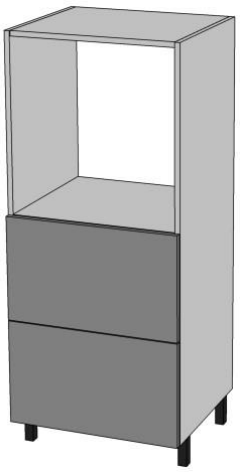

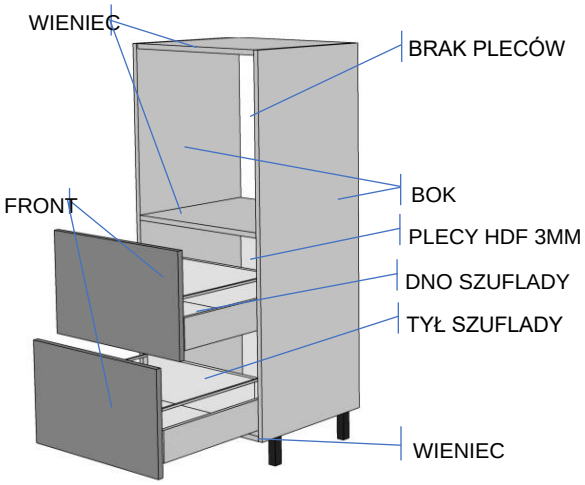

Parametry:

- Szerokość: 600mm
- Wysokość: 1420mm (z nóżkami 100mm)
- Głębokość korpusu: 510 mm - Ilość zawiasów: brak

Elementy korpusu:

- Boki – 2 szt. – Płyta laminowana 18mm
- Wieniec – 3 szt. – Płyta laminowana 18mm
- Plecy – 1 szt. – Płyta HDF 3mm
- Dno szuflady – 1 szt./szufladę – Płyta laminowana 16mm
- Tył Szuflady – 1 szt./szufladę – Płyta laminowana 16mm
- Front – 2 szt. – Płyta laminowana, MDF, Drewno, Fornir (wg. projektu)

3.1.2.8 8. Szafka wysoka, 3-szuflady-piekarnik

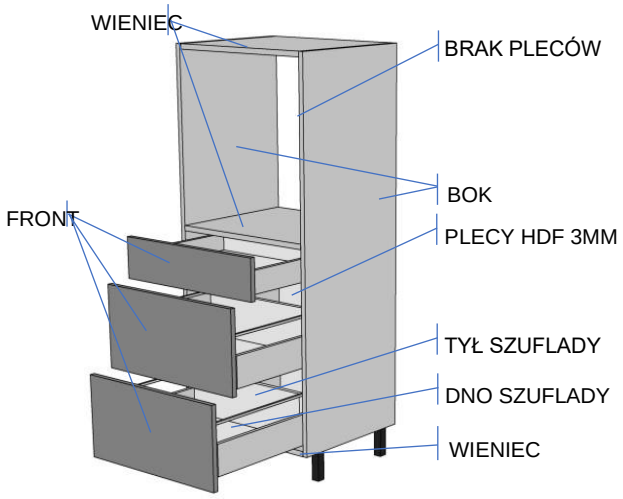

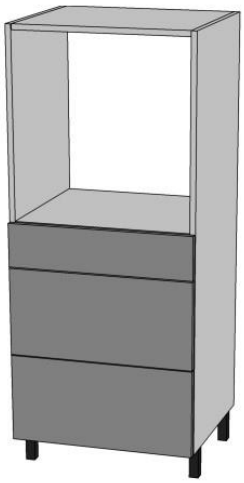

Parametry:

- Szerokość: 600mm
- Wysokość: 1420mm (z nóżkami 100mm)
- Głębokość korpusu: 510 mm - Ilość zawiasów: brak

Elementy korpusu:

- Boki – 2 szt. – Płyta laminowana 18mm
- Wieniec – 3 szt. – Płyta laminowana 18mm
- Plecy – 1 szt. – Płyta HDF 3mm
- Dno szuflady – 1 szt./szufladę – Płyta laminowana 16mm
- Tył Szuflady – 1 szt./szufladę – Płyta laminowana 16mm
- Front – 3 szt. – Płyta laminowana, MDF, Drewno, Fornir (wg. projektu)

3.1.2.9 9. Szafka wysoka, szafka-piekarnik-mikrofala

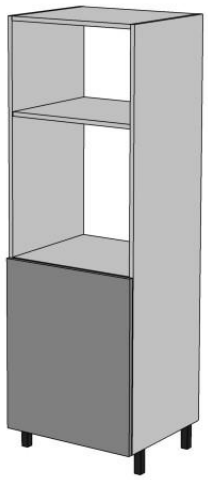

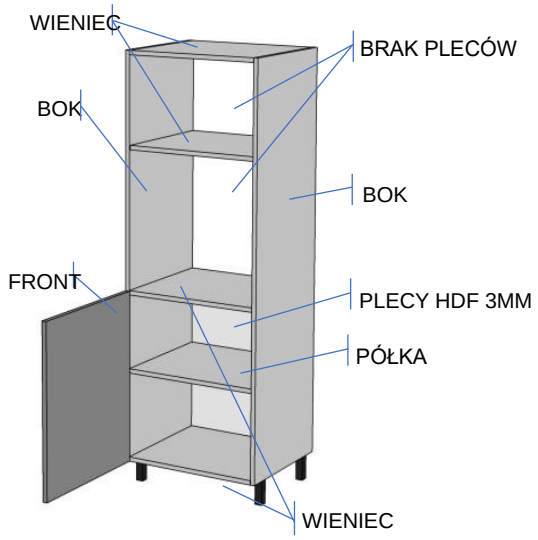

Parametry:

- Szerokość: 600mm
- Wysokość: ~1700mm (z nóżkami 100mm) – zależy od wymiarów AGD
- Głębokość korpusu: 510 mm - Ilość zawiasów: 2 szt.

Elementy korpusu:

- Boki – 2 szt. – Płyta laminowana 18mm
- Wieniec – 4 szt. – Płyta laminowana 18mm
- Półka – 1 szt. – Płyta laminowana 18mm
- Plecy – 1 szt. – Płyta HDF 3mm
- Front – 1 szt. – Płyta laminowana, MDF, Drewno, Fornir (wg. projektu)

3.1.2.10 10. Szafka wysoka,2-szuflady-piekarnik-mikrofala

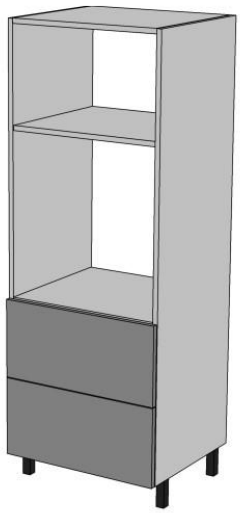

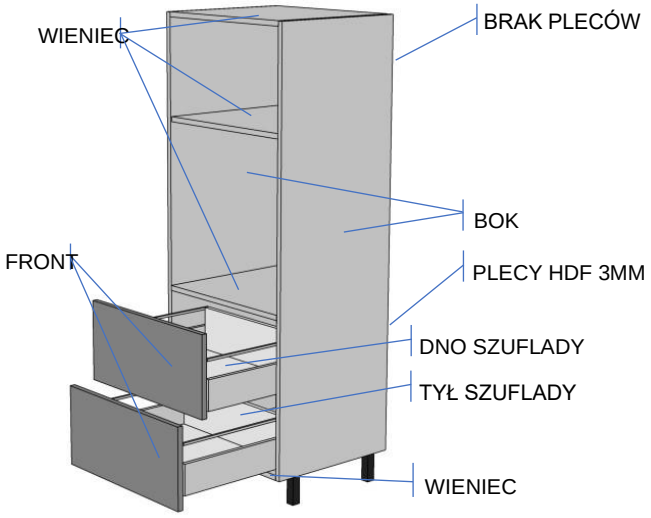

Parametry:

- Szerokość: 600mm
- Wysokość: ~1700mm (z nóżkami 100mm) – zależy od wymiarów AGD
- Głębokość korpusu: 510 mm - Ilość zawiasów: brak

Elementy korpusu:

- Boki – 2 szt. – Płyta laminowana 18mm
- Wieniec – 4 szt. – Płyta laminowana 18mm
- Plecy – 1 szt. – Płyta HDF 3mm
- Dno szuflady – 1 szt./szufladę – Płyta laminowana 16mm
- Tył Szuflady – 1 szt./szufladę – Płyta laminowana 16mm
- Front – 2 szt. – Płyta laminowana, MDF, Drewno, Fornir (wg. projektu)

3.1.2.11 11. Szafka wysoka,2-szuflady-piekarnik-szafka

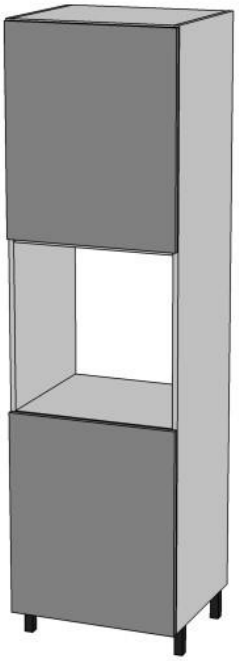

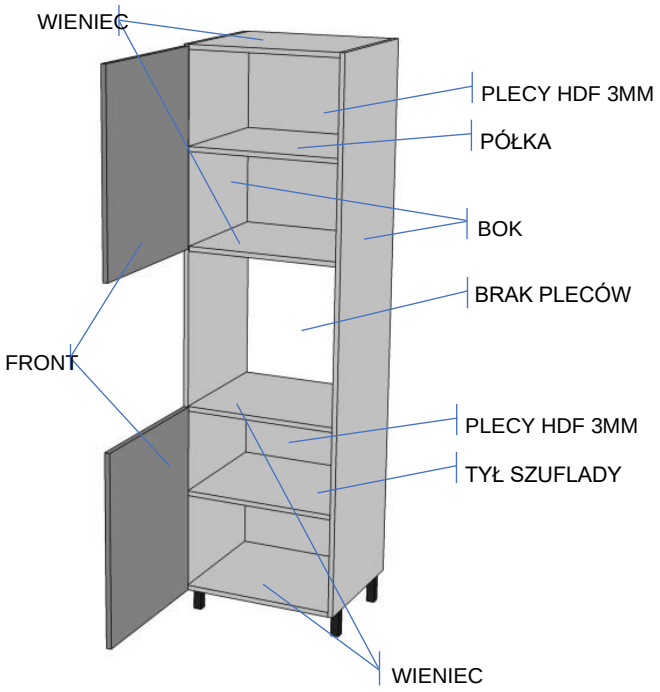

Parametry:

- Szerokość: 600mm
- Wysokość: ~1820mm (z nóżkami 100mm)
- Głębokość korpusu: 510 mm - Ilość zawiasów: 2 szt.

Elementy korpusu:

- Boki – 2 szt. – Płyta laminowana 18mm
- Wieniec – 4 szt. – Płyta laminowana 18mm
- Półka – 2 szt. – Płyta laminowana 18mm
- Plecy – 2 szt. – Płyta HDF 3mm
- Front – 2 szt. – Płyta laminowana, MDF, Drewno, Fornir (wg. projektu)

3.1.2.12 12. Szafka wysoka,2-szuflady-piekarnik-szafka

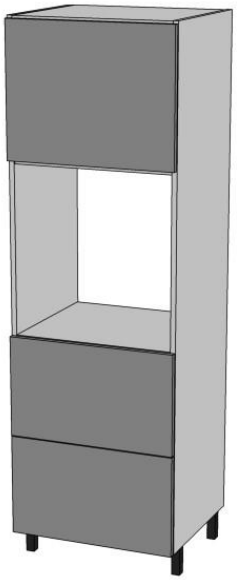

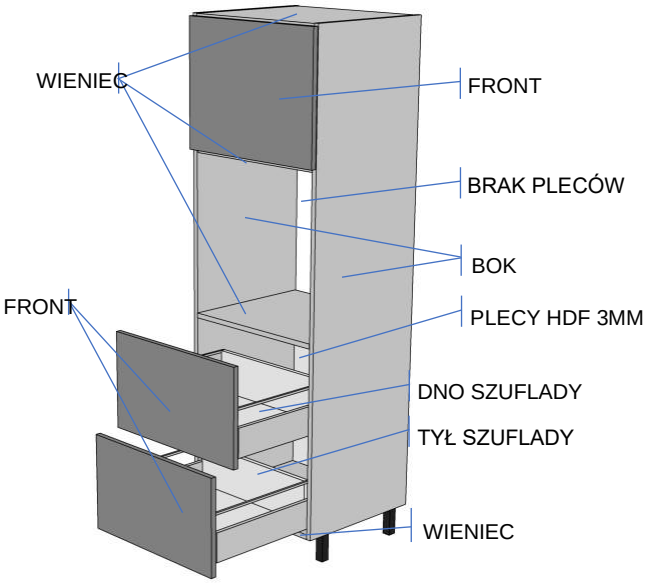

Parametry:

- Szerokość: 600mm
- Wysokość: ~1600-2200mm (z nóżkami 100mm)
- Głębokość korpusu: 510 mm - Ilość zawiasów: 2 szt.

Elementy korpusu:

- Boki – 2 szt. – Płyta laminowana 18mm
- Wieniec – 4 szt. – Płyta laminowana 18mm
- Plecy – 2 szt. – Płyta HDF 3mm
- Dno szuflady – 1 szt./szufladę – Płyta laminowana 16mm
- Tył Szuflady – 1 szt./szufladę – Płyta laminowana 16mm
- Front – 3 szt. – Płyta laminowana, MDF, Drewno, Fornir (wg. projektu)

3.1.2.13 13. Szafka wysoka, 3-szuflady-piekarnik-szafka

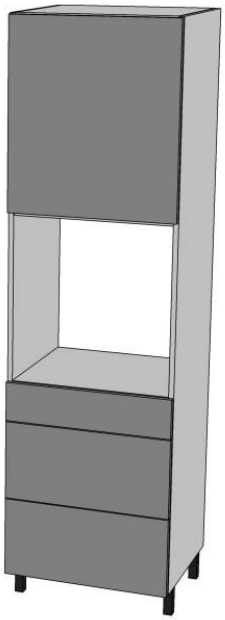

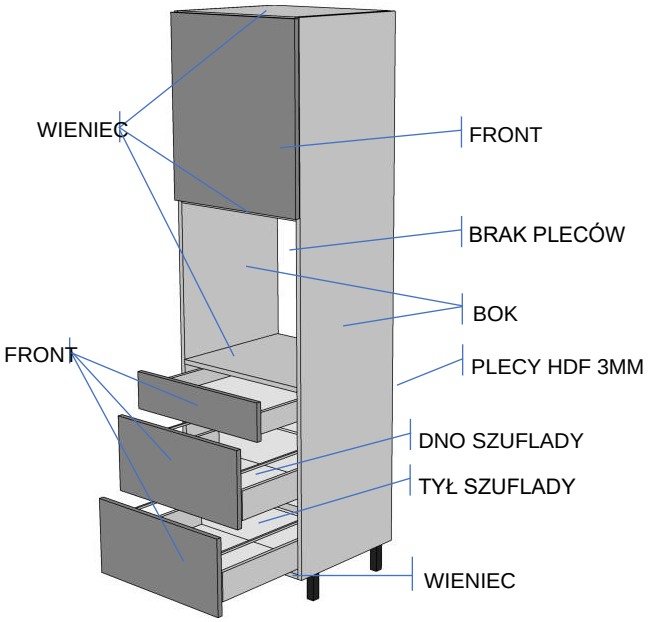

Parametry:

- Szerokość: 600mm
- Wysokość: ~1600-2200mm (z nóżkami 100mm)
- Głębokość korpusu: 510 mm - Ilość zawiasów: 2 szt.

Elementy korpusu:

- Boki – 2 szt. – Płyta laminowana 18mm
- Wieniec – 4 szt. – Płyta laminowana 18mm
- Plecy – 2 szt. – Płyta HDF 3mm
- Dno szuflady – 1 szt./szufladę – Płyta laminowana 16mm
- Tył Szuflady – 1 szt./szufladę – Płyta laminowana 16mm
- Front – 4 szt. – Płyta laminowana, MDF, Drewno, Fornir (wg. projektu)

3.1.2.14 14. Nadstawka na szafki wysokie

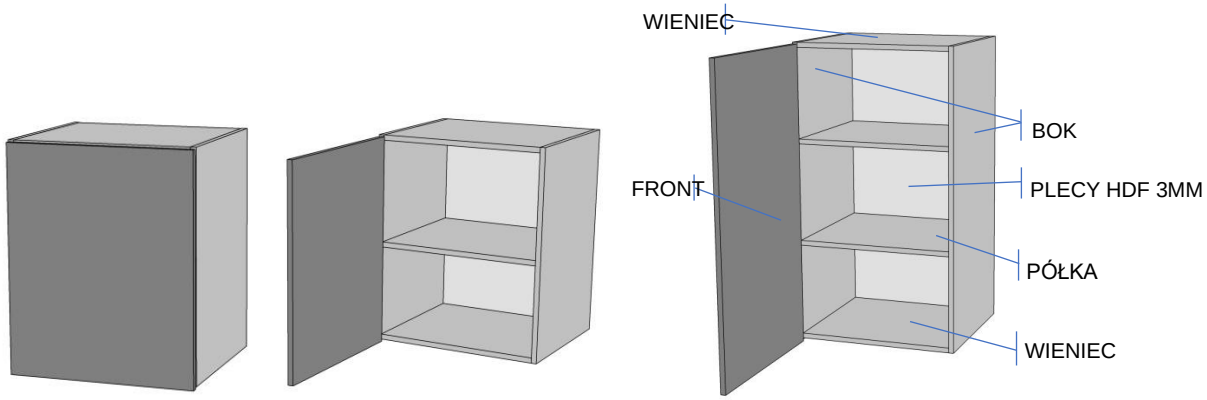

Parametry:

- Szerokość: 150-600mm
- Wysokość: 300-1200mm
- Głębokość korpusu: 510 mm - Ilość zawiasów: 2 szt./front

Elementy korpusu:

- Boki – 2 szt. – Płyta laminowana 18mm
- Wieniec – 2 szt. – Płyta laminowana 18mm
- Plecy – 1 szt. – Płyta HDF 3mm
- Front – 1 szt. – Płyta laminowana, MDF, Drewno, Fornir (wg. projektu)

Przykładowy zestaw szafek powstały w wyniku połączenia Szafki średniej z nadstawką:

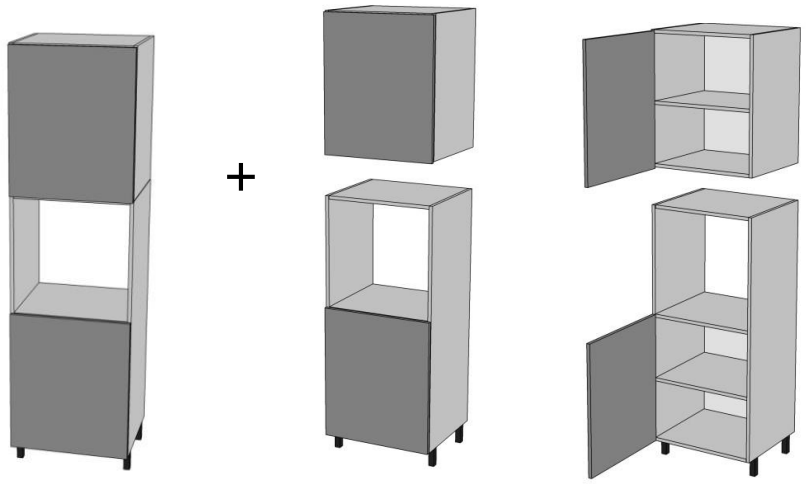

W zależności od tego na jakiej szafce jest umiejscowiona nadstawka można w różny sposób zaprojektować front do niej.
Poniżej dwa rozwiązania jakie stosujemy w nadstawkach:

1) **Front na „0” z korpusem** – tzn. front nadstawki jest zlicowany z dołem korpusu.
Rozwiązanie to stosowane najczęściej gdy nadstawka jest ustawiana na szafce z frontem:

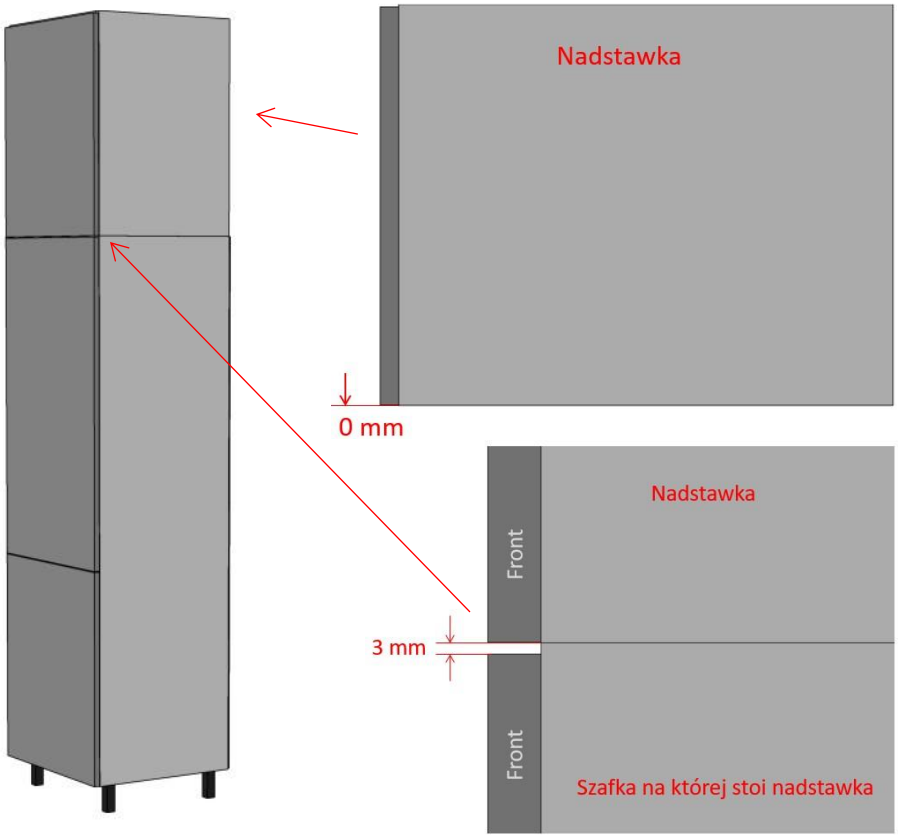

Front w szafce dolnej kończymy 3 mm przed końcem korpusu, natomiast front nadstawki zaczynamy na „0” z korpusem.

2) **Front poniżej korpusu** – tzn. front nadstawki wystaje poniżej korpusu. Rozwiązanie stosowane często do nadstawek stawianych na szafkach z wbudowanym AGD (np. Piekarnik lub Mikrofala) gdy nie ma możliwości zakrycia frontem AGD większej części wieńca szafki.

W tym celu uniknięcia zbyt dużej szczeliny pomiędzy frontem AGD a frontem nadstawki stosujemy właśnie takie rozwiązanie:

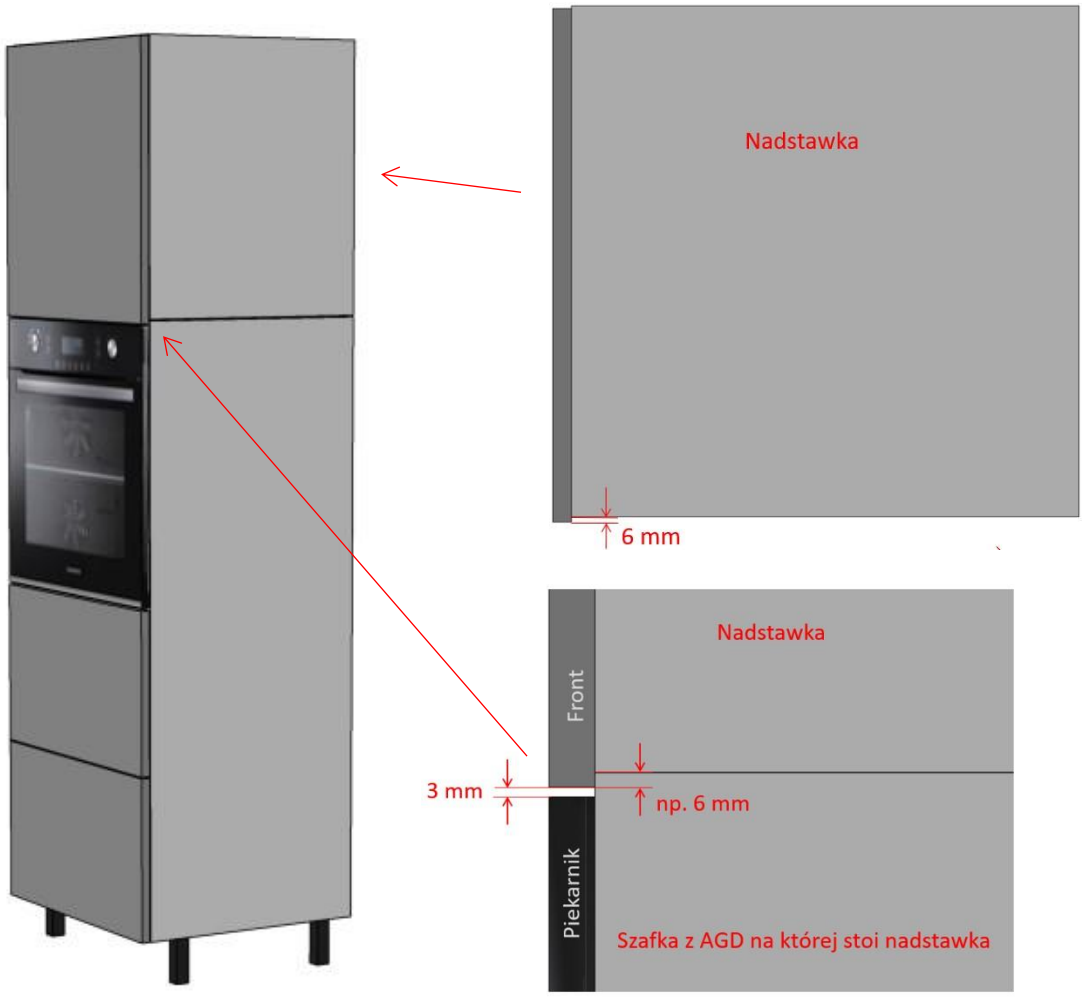
Nadstawka
6 mm
Nadstawka
Front
3 mm
np. 6 mm
Piekarnik
Szafka z AGD na której stoi nadstawka

3.2 SZAFKI NAROŻNE

3.2.1 Szafki narożne podblatowe

Szafki dolne – Szafka z jednym frontem uchylnym tzw. Szafka „ślepa”:

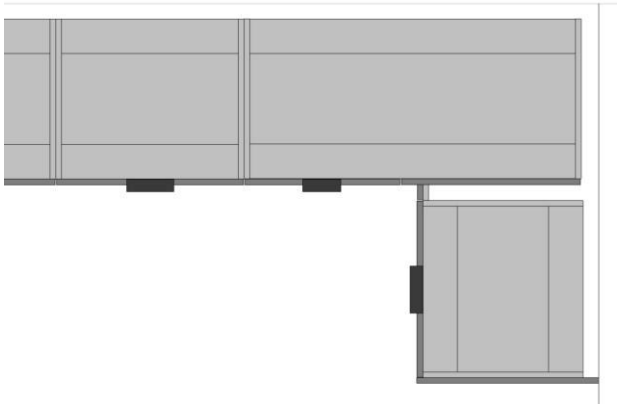

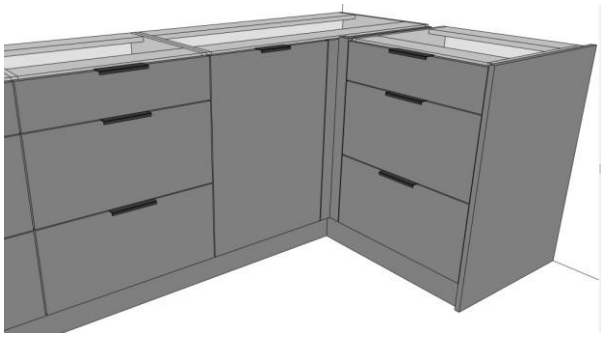

Blenda w narożniku jest stosowana w celu uniknięcie kolizji przy otwieraniu frontów, zarówno frontu szafki narożnej jaki szafki sąsiadującej z narożną. Przy stosowaniu uchwytów zalecana jest blenda o szerokości minimum 50mm (głębokość uchwytów x2 + 10mm) przy założeniu że uchwyt ma 20mm – blenda 50mm. W szafce narożnej ślepej blendę uzyskuje się dzięki wystawieniu frontu stałego o 50mm, a przy szafce dolegającej jest to dołożony element o szerokości 50mm.

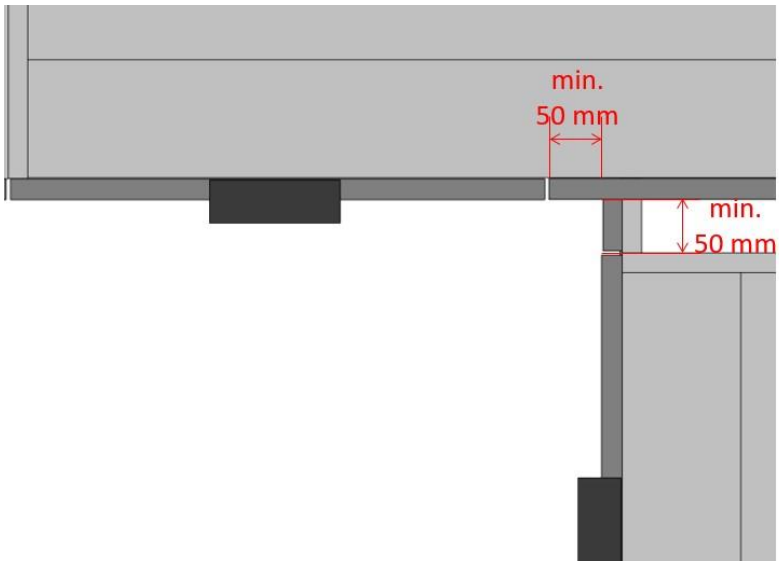

Zastosowanie blendy pozwala na bezkolizyjne otwarcie frontu na pełną szerokość, co jest bardzo ważne jeżeli w szafce narożnej jest zamontowany system typu „Magic Corner”. Podobnie sytuacja wygląda w szafce sąsiadującej z narożnikiem, zastosowanie odpowiedniej blendy umożliwi swobodne otwarcie frontu uchylnego lub wysunięcie się szuflady bez kolizji z uchwytem szafki narożnej.

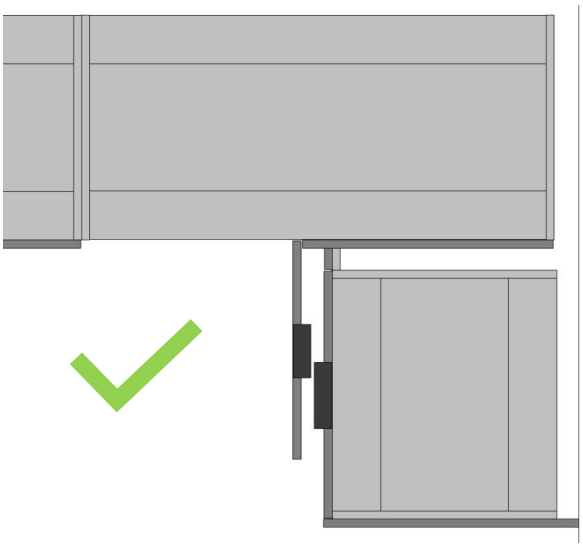

Blenda odpowiednia (min. 50 mm)

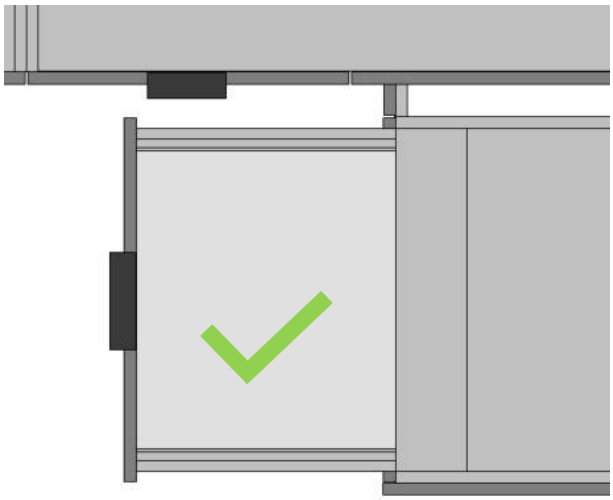

Blenda odpowiednia (min. 50 mm)

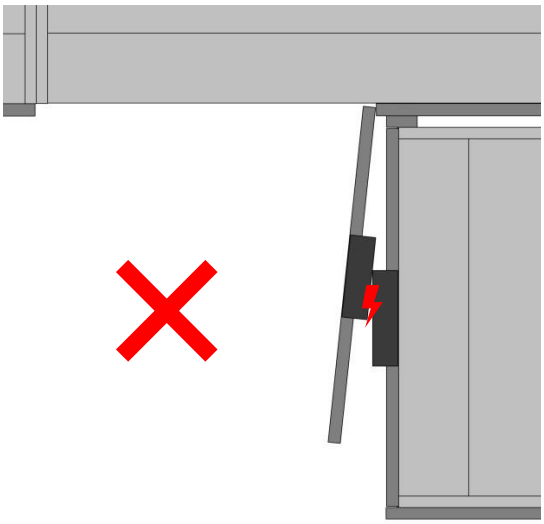

Blenda zbyt mała

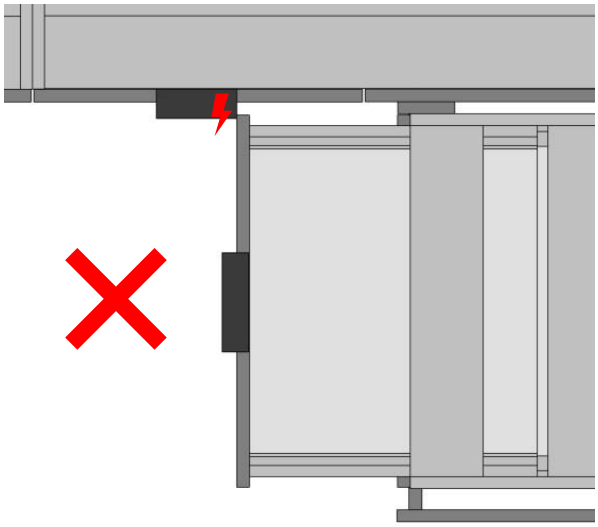

Blenda zbyt mała

3.2.2 Szafki narożne wiszące

Szafki wiszące – Szafka z jednym frontem uchylnym tzw. Szafka „ślepa”:

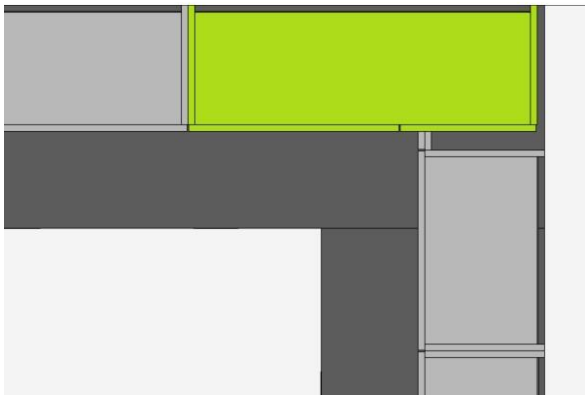

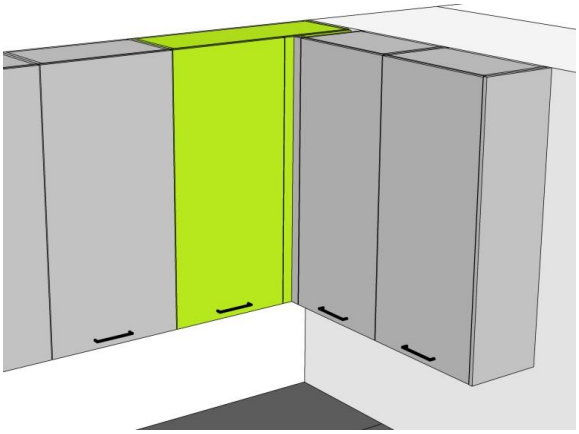

Podobnie jak w szafkach podblatowych, w szafkach wiszących również jest zastosowana blenda w narożniku w celu umożliwienia pełnego otwarcia szafki narożnej i uniknięcia kolizji przy otwieraniu frontów. Ponad to, zastosowanie takiej blendy pozwala na prawidłowy montaż (regulacje szafek względem siebie) w przypadku niegeometrycznych, nie prostopadłych i nie pionowych ścian oraz pozwala na „regulację” długości zabudowy w przypadku występujących nierówności. Zawsze stosujemy blendę o szerokości minimum 50mm. W szafce narożnej ślepej blendę uzyskuje się dzięki wystawieniu frontu stałego o 50mm, a przy szafce dolegającej jest to dołożony element o szerokości 50mm.

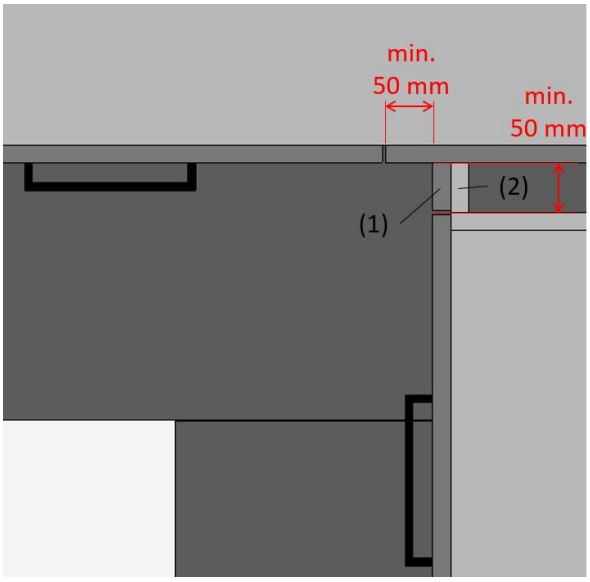

Blenda pomiędzy szafką narożną a szafką przylegającą składa się z dwóch elementów. Z blendy wykonanej z tego samego materiału co fronty (1) oraz z blendy „tylnej” (2) wykonanej z materiału tego samego co korpus (praktycznie nie widoczna z zewnątrz).

Pod spodem szafek wiszących dokładamy dodatkowy element, nazywany przez nas blenda podszafkowa LED, które zakrywa łączenia szafek od spodu i jest elementem bardziej estetycznym niż wymaganym jako konstrukcja. Głębokość takiego dodatkowego dna jest o 20mm mniejsza niż głębokość korpusu co po dosunięciu do ściany daje 20mm przerwę zaraz za frontami.

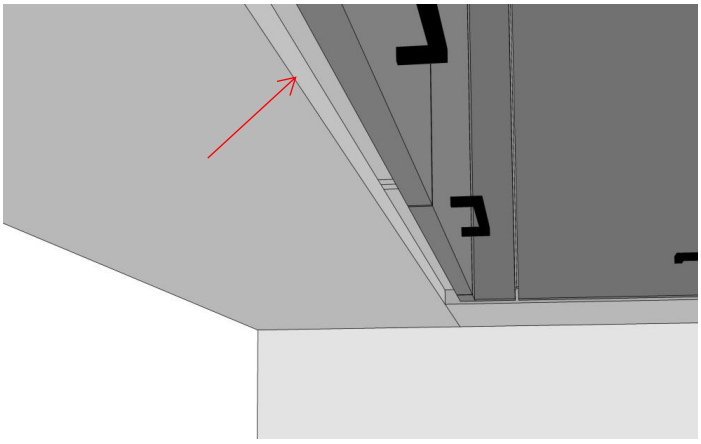

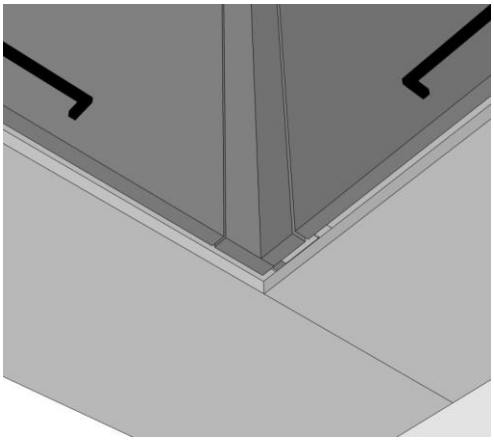

Jest to miejsce do zamontowania profile z taśmą LED i jednocześnie miejscem na palce w celu otwarcia frontu jeśli nie stosujemy uchwytów na frontach. Przy zastosowaniu Oświetlenia LED w dokładanym „dnie LED” możemy zamontować np. włącznik dotykowy jak również pofrezować rowki aby doprowadzić przewody do profila z LED-em.

Poniżej przedstawiony jest narożnik z blendą i frontem „ślepym” złożonymi i wyciętymi wg w/w wymiarów. Tak przygotowana szafka narożna pozwala na swobodne przeprowadzenia profila z LED-em w powstałym między frontem a dokładanym dnem „korytku”. Pozostała cześć dna korpusu szafki są zakryte przez to dokładane dno.

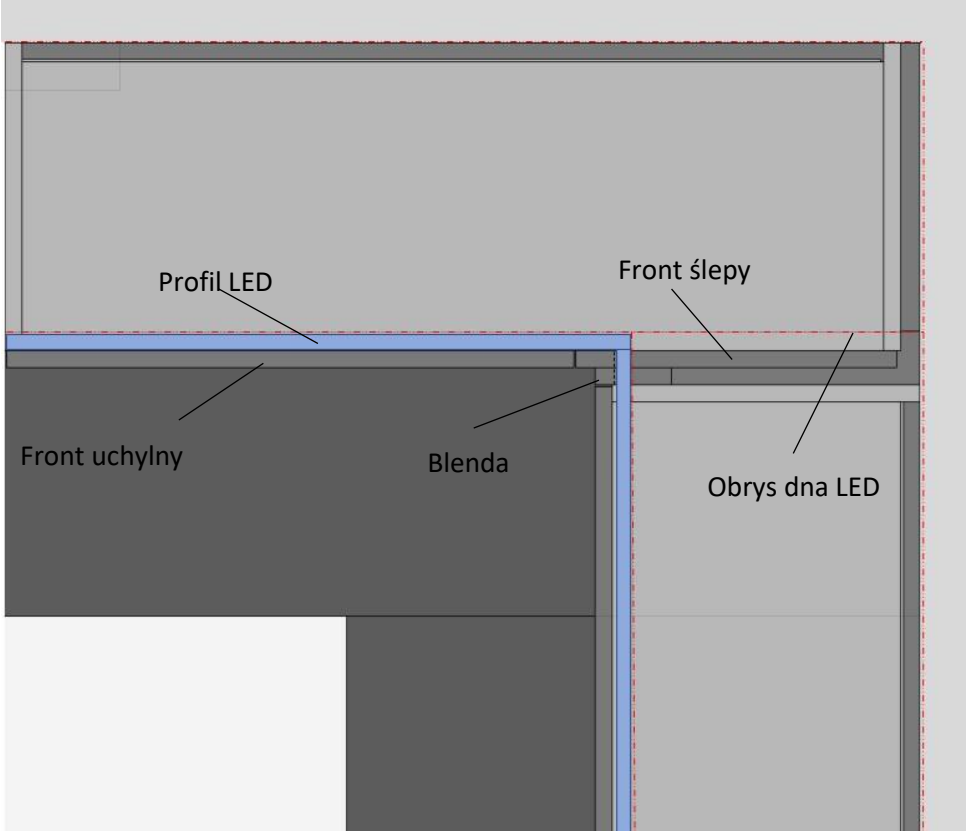

3.3 MATERIAŁY DO PRODUKCJI MEBLI WYKORZYSTYWANE PRZEZ APMEBEL

Meble kuchenne możemy podzielić na główne elementy z jakich są one złożone. Poniżej najczęściej wykorzystywane materiały do wykonania poszczególnych elementów:

- Korpusy szafek (płyty laminowane)
- Fronty (MDF, płyta akrylowa, Płyta laminowana)

- Blat (Laminowane, drewniane, HPL)
- Okucia (Zawiasy, prowadnice, podnośniki, systemy, itp.)

4 PŁYTY MEBLOWE

Na rynku dostępnych jest bardzo szeroka gama płyt meblowych przeznaczonych do produkcji mebli. Wśród dostępnych materiałów do produkcji mebli możemy rozróżnić:

- płyty wiórowe (melaminowane/laminowane, fornirowane, surowe)
- płyty MDF (laminowane, akrylowe, surowe)
- płyty HDF,
- sklejki (liściaste, iglaste, elastyczne itp.)

1. Płyty wiórowe

Podstawowym materiałem do produkcji mebli na wymiar są płyty wiórowe melaminowane (tzw. laminowane). Bardzo szeroka gama dekorów (drewnopodobnych, jednokolorowych czy tzw. fantasy) sprawia że są one wykorzystywane do produkcji wszystkich typów mebli na wymiar.

Przy płytach melaminowanych należy również pamiętać, że oprócz dekoru musimy zwrócić uwagę na strukturę powierzchni płyty, ponieważ ten sam dekor może występować w kilku strukturach (np. czarna płyta może być gładka lub ze strukturą drewna lub tzw. „skórka pomarańczy”) W zależności od producenta struktury są oznaczane w różny sposób, poniżej przykłady:

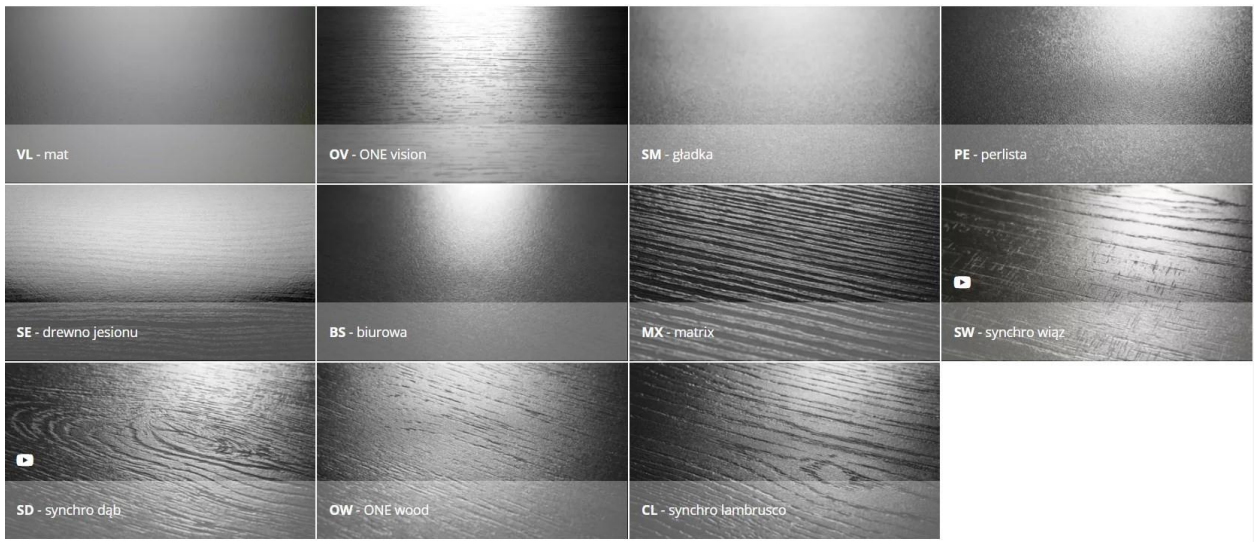

Rys. Przykładowe struktury płyt SWISS KRONO

Rys. Przykładowe struktury powierzchni płyt EGGER

Płyty wiórowe		
Melaminowane	**Fornirowane**	**Surowe**
Zastosowanie: **Korpusy mebli, półki, fronty,**	Zastosowanie: **Fronty, elementy widoczne**	Zastosowanie: **Płyta bazowa do laminowania i fornirowania**

Wymiary płyt: **2800 x 2070 mm** Grubość stand.: **18mm** (pełna kolorystyka) Grubości niestand.: **10, 12, 16, 22, 25** (wybrane dekory)	Wymiary płyt: **2800 x 2070 mm** Grubość stand.: **19mm** (pełna kolorystyka) Grubości niestand.: **11mm** (wybrane dekory)	Grubość płyt: **2800 x 2070 mm** Podstawowa: **18mm** Dostępne: 10, 12, 16, 18, 22, 25, 28, 38 mm
Dwustronnie laminowane	Dwustronnie fornirowane	Surowe, nielaminowane

Płyty wiórowe Fornirowane są materiałem droższym niż zwykła płyta melaminowana ze względu właśnie na fornir, którym jest pokryta. Fornir to cienka warstwa drewna, która naklejona na płytę bazową (w tym przypadku wiórową) daje efekt bardziej zbliżony do naturalnego drewna niż zwykły laminat. Jest to alternatywa dla frontów z litego drewna. Płyty fornirowane podlegają dalszej obróce uszlachetniania powierzchni. Najczęściej jest to lakierowanie i rzadziej olejowanie. Płyta uprzednio musi być wyszlifowana.

2. Płyty MDF

Drugą grupą płyt najczęściej wykorzystywanych w meblach są płyty MDF. Dzięki dużym możliwością obróbki jest to podstawowy materiał na fronty meblowe i to właśnie z tej płyty powstają fronty lakierowane:

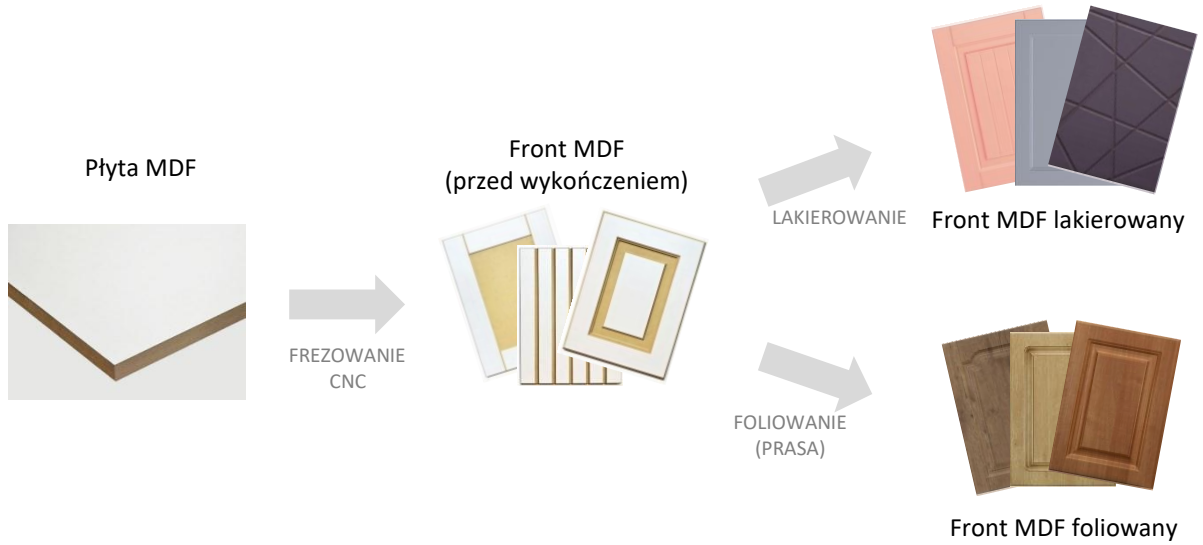

W ofercie wielu producentów są również płyty MDF akrylowe, charakteryzujące się bardzo wysoką jakością powierzchni połysku lub matu, grubość laminatu akrylowego to 0,7 – 1 mm, co sprawia że jest on trwałym materiałem.

Płyty MDF		
Melaminowana	**Akrylowe**	**Surowe**
 Zastosowanie: **Fronty, baza do frontów lakierowanych** Grubość płyt: Podstawowa: **18mm** Dostępne: **16, 19, 22, 36 mm**, (na zamówienie)	Dostępne: 10, 12, 16, 18, 22, 25, 28, 38 mm	
Dwustronnie laminowane 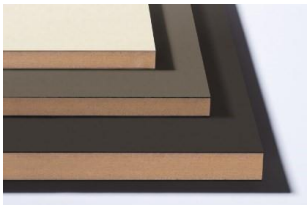 Zastosowanie: **Fronty, elementy widoczne** Grubość płyt: Podstawowa: **19 mm** Dostępne: **10, 38 mm** (na zamówienie)		
Podstawowa: Jednostronny akryl (druga strona laminat przeciwprężny w kolorze lub biały) Dostępne: dwustronny akryl Zastosowanie: **Płyta bazowa do lakierowania i fornirowania** Grubość płyt: Podstawowa: **18mm**		

3. Płyta HDF

Płyta HDF występuje praktycznie we wszystkich meblach. Wykorzystywana jest jako plecy meblowe w szafkach, stad też jest nazywana „plecówką”. Charakteryzuje się duż wytrzymałością przy grubości 3mm. Najczęściej stosowana jest w postaci lakierowanej w kolorze białym ale dostępne są również płyty hdf w innych kolorach czy dekorach drewnopodobnych.

Płyty HDF	
Lakierowane	**Surowe**
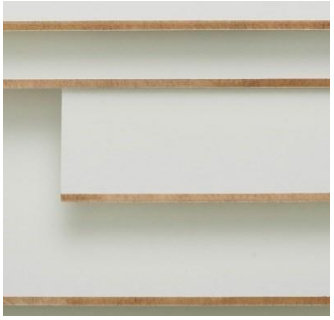	
Zastosowanie: **Na plecy meblowe, dna szuflad** Grubość płyt: Podstawowa: **3mm** Jednostronnie lakierowana, Opcja zamówienia dwustronnie lakierowanej	Zastosowanie: **Wykorzystywane w meblach tapicerowanych** Grubość płyt: Podstawowa: **3 mm** Dostępne: **4 mm** (na zamówienie)

4. Laminat HPL (High Pressed Laminate)

Produkowane w arkuszach o grubości 0,6-0,8mm, których wymiary różnią się w zależności od producenta, ale najczęściej są to 4200 x 1320, 3050 x 1320 lub np. 2800 x 1310. Laminaty HPL znajdują zastosowanie przy laminowaniu np. blatów, mebli skrzyniowych, drzwi, płyt meblowych, powierzchni płaskich jak i giętych.

5. Sklejki

Są one wykorzystywane do produkcji frontów lub całych mebli. Na rynku dostępnych jest bardzo dużo rodzajów sklejek różniących się od siebie rodzajem obłogu, rodzajem drewna, przeznaczeniem, odpornością na wodę czy sposób uszlachetnienia. Biorąc pod uwagę rodzaj drewna z jakiego wykonany jest obłóg (wierzchnia warstwa płyty) sklejki dzielimy na:

- Liściaste (np. brzozowa, bukowa, olchowa, itp.)
- Iglaste (np. sosnowa, świerkowa, jodłowa, itp.)
- Tropikalne (np. khaya, okoume)

4.1.1 Sklejki – rodzaj obłogu

Liściasta

Iglasta

Tropikalna

Ważną cechą sklejki jest jej odporność na wilgoć/wodę i pod tym kątem sklejki dzielimy na:

- Suchotrwała – do użytku wewnątrz pomieszczeń
- Wilgocioodporna – do użytku wewnątrz pomieszczeń
- Wodoodporna – do użytku na zewnątrz pomieszczeń

Sklejki znajdują bardzo szerokie zastosowanie nie tylko w meblach, ze względu na przeznaczenie rozróżniamy sklejki takie jak:

- Elastyczne
- Antypoślizgowe
- Melaminowane (kolorowe)
- Modelarskie
- Szalunkowe
- Szkutnicze
- Trudnozapalne
- Do cięcia laserem I wiele innych… Do produkcji mebli najczęściej wykorzystujemy sklejkę suchotrwałą liściastą brzozową 18mm surową. Wykończenie powierzchni zależy od klienta ale w większości przypadków jest to lakier bezbarwny.

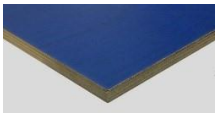

4.2 BLATY MEBLOWE

Podstawowym elementem kuchni jest blat roboczy. To właśnie blat będzie najbardziej eksploatowanym materiałem/miejscem w kuchni i dlatego jego wybór powinien być przemyślany. Obecna oferta blatów jest bardzo szeroka zaczynając od standardowych blatów laminowanych, poprzez blaty kompaktowe, drewniane, kompozytowe, konglomeraty, spieki aż do blatów kamiennych. Każdy typ blatów ma swoje wady i zalety, które należy wziąć pod uwagę przy wyborze blatu do naszej kuchni. Poniżej kilka słów na temat poszczególnych materiałów:

4.2.1 BLAT LAMINOWANY (POSTFORMING)

Grubość: 38mm (pełna oferta) lub 28mm (wybrane dekory)

Długość: 4100/3050mm

Głębokość: 600/900/1200mm

Blat wiórowy oklejony laminatem.
Przód blatu zaoblony lub ścięty na ostro i oklejony fabrycznie PCV.

Plusy:

Minusy:

+ Nie zmieniają koloru pod wpływem UV
+ Odporne na temperaturę do 170ºC
+ Łatwe w czyszczeniu
+ Prosty montaż
+ Szeroka oferta dekorów
+ Niska cena

- Niska odporność na wodę i wilgoć, przy złym zabezpieczeniu krawędzi. - Uszkodzeń mechanicznych nie da się naprawić, konieczna wymiana blatu - Ulegają porysowaniu przy krojeniu bez deski

BLAT KOMPAKTOWY HPL

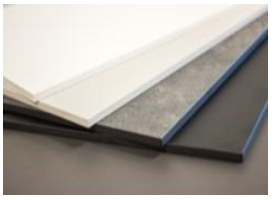

Grubość: 12 mm
Długość: 4100mm
Głębokość: 650/920/1310 mm (w zależności od producenta)

Rdzeń jednokolorowy dobrany do koloru laminatu HPL

Plusy:

+ Odporny na wodę i temperaturę
+ Wysoka odporność na zarysowania
+ Duża wytrzymałość
+ Łatwy w czyszczeniu
+ Możliwość podwieszania zlewu
+ Łatwa obróbka

Minusy:

- Wymagana obróbka krawędzi widocznych
- Wysoka cena
- Niewielka paleta wzorów

BLAT DREWNIANE

Grubość: od 20 mm (30,40, 50 mm lub grubsze)

Długość: ~ 4000 mm (lub na zamówienie)

Głębokość: 600 mm (lub inny na zamówienie)

Plusy:

Najlepszym drewnem nadającym się na blaty kuchenne to Dąb lu Jesion.

Minusy:

+ Naturalny ciepły kolor drewna

- Wymagają regularnej impregnacji

+ Odnawialna powierzchnia

+ Dobrze zabezpieczony jest wodoodporny

- Łatwo je uszkodzić, zarysować

- Mało odporny na wysoką temperaturę

- Może zmieniać kolor z czasem i pod wpływem użytkowania - Wysoka cena

5 FRONTY MEBLOWE

5.1.1 1. Fronty z płyty laminowanej 18 mm

Jest to najbardziej popularny materiał przy produkcji mebli kuchennych, głównie wykorzystywany to produkcji korpusów szafek ale również stosowany jako fronty meblowe.

Powierzchnia frontu: Melamina/laminat
Krawędzie: Oklejane obrzeżem dobranym kolorystycznie

Płyta bazowa: Wiórowa

Grubość standardowa : 18-19 mm

Plusy:

+ Cena (Najtańsza opcja na fronty)

+ Kilkaset dekorów (drewnopodobne, unikolory, kamiennopodobne, wzory)

+ Różnorodne struktury powierzchni

+ Dość trwałe i odporne na obicia i zarysowania

+ Kolor się nie zmienia

+ Łatwe w czyszczeniu

+ Występują dekory typu „anty-finger” (niepalcujące się)

Minusy:

- Niska odporność na wilgoć (muszą być dobrze oklejone krawędzie)

- Krawędzie oklejane obrzeżem (widoczne łączenie)

- Fronty mogą być tylko płaskie, nie mogą mieć frezowanych zagłębień.

5.1.2 2. Fronty MDF lakierowane

.

Powierzchnia frontu: Lakier (połysk lub mat)

Krawędzie: Lakierowane

Płyta bazowa: MDF
Grubość standardowa: 18-19 mm

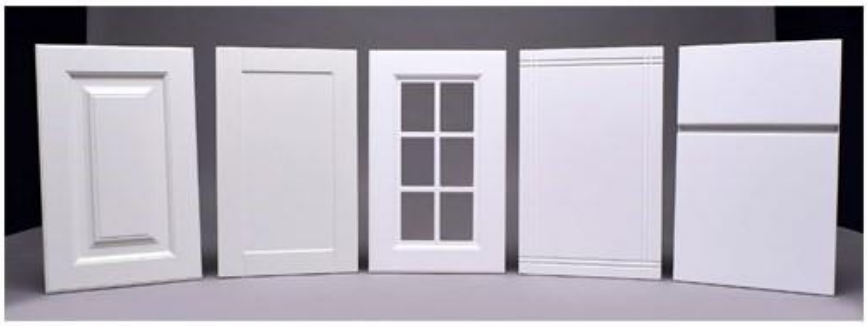

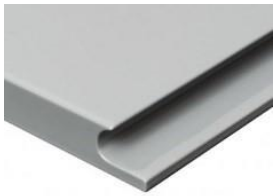

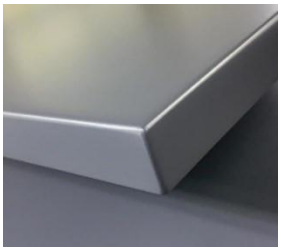

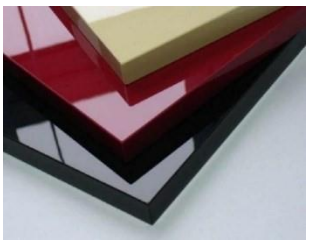

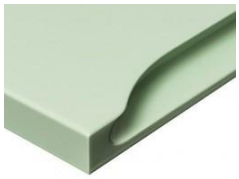

Plusy:

+ Możliwość frezowania dowolnych wzorów

+ Możliwość lakierowania na dowolny kolor (palety RAL,NCS, ICA)

+ Możliwość frezowania uchwytów

+ Dobrze polakierowany w miarę odporny na wilgoć

+ Krawędzie frontów również są polakierowane

Minusy:

- Niska odporność na zarysowania i obicia

- Kolor z biegiem czasu może ulec zmianie

- Cena (znacznie droższe od płyty laminowanej)

- Uszkodzony front można ponownie polakierować lub wypolerować (jeśli to wystarczy)

5.1.3 Fronty MDF Akrylowany

Fronty Akrylowe podobnie jak fronty lakierowane są wykonane na bazie płyty MDF i podobnie jak fronty z płyty laminowanej mają oklejane krawędzie dobranym kolorystycznie obrzeżem. Sam front akrylowy jest to MDF z naklejoną mata akrylową której grubość to ok. 1-2 mm. Lewa strona frontów akrylowych jest pokryta laminatem HIPS najczęściej białym lub dobranym kolorystycznie do koloru frontu.

Powierzchnia frontu: Mata akrylowa
Krawędzie: Oklejane obrzeżem

Płyta bazowa: MDF
Grubość standardowa: 19,25 – 20,8 mm

Plusy:

+ Odporne na wilgoć i wodę

+ Dekory jednokolorowe (uni), drewnopodobne, imitacje kamienia

+ Wykończenie w macie lub połysku

+ Bardzo dobra jakość połysku i głębokiego matu (w porównaniu z lakierem)

+ Niewidoczna spoina klejowa (oklejanie przez producenta)

+ Odporny na zarysowania i obicia (bardziej niż lakier)

+ Nie zmienia koloru z czasem

+ Możliwość wykonania frontów dwustronnych

+ Występują dekory typu „anty-finger" (niepalcujące się)

Minusy:

- Niewielka ilość dekorów

- Cena

5.1.4 Fronty Fornirowane

Fronty fornirowane są alternatywą dla frontów drewnianych. Fornir to cienki arkusz skrawany z pnia drzewa naklejony na nośnik jakim jest płyta MDF lub wiórowa. Fronty takie wykowywane są w wersji dwustronnej, a krawędzie frontów oklejane są również fornirem, całość jest potem wykańczana wg. potrzeb: lakier w macie lub połysku, olej, bejca…

Powierzchnia frontu: Fornir
Krawędzie: Oklejane obrzeżem (fornirem)

Płyta bazowa: MDF lub wiórowa

Grubość standardowa: 18,5-19 mm

Forniry modyfikowane – powstają najcześciej ze specjalnie stowrzonych do tego celu drzew plantacyjnych, co pozwala na uzyskanie szerokiej gamy wybarwień i wzorów. Jego dużą zaletą jest powtarzalność wymiarów arkuszy w jakich występouje fornir modyfikowany (2500, 2800 x 640 mm i grubości 0,6mm). Pozwala to na znaczne zminilaizowanie odpadu i kosztów produkcji.

Fornir naturalne – Uzyskiwany jest poprzez skrawanie kłody, w wyniku czego uzyskuje się różne długości, szerokości i grubości liści okleiny. Fornir naturalny sprzedawany jest w paczkach.

Niezależnie od tego który rodzaj forniru wybierzemy, należy zwrócić uwagę na jego usłojenie ponieważ są Forniry „**prostosłoiste**" tzn. ich wzór jest jednolity, nie występują większe wzory, usłojenie jest najczęściej drobne.

Rys. Przykładowe forniry prostosłoiste - California Trading

Drugim typem usłojenia forniru to fornir typu „**Flader**". Na tych liściach forniru występują już znaczne wzory, które się będą powtarzały na kolejnych liściach, klejonych obok siebie.

Rys. Przykładowe forniry flader - California Trading

Plusy:

+ Naturalne odwzorowanie drewna
+ Możliwość wybarwiania powierzchni (forniru)
+ Możliwość wykończenia powierzchni w macie, połysku lub oleju
+ Cena (w porównaniu do naturalnego drewna)

Minusy:

- Podatny na zarysowania
- Niska odporność na wilgoć (musi być dobrze polakierowany)

- Przykładanie szczególnej uwagi przy użytkowaniu

- Cena (w porównaniu do płyty laminowanej)

5.1.5 Ramki Aluminiowe ze szkłem

Rys. Przykładowe typy ramek i inspiracja z firmy ZOBAL.

Z ramek aluminiowych mogą być wykonywane również fronty szklane (bez widocznej ramki od przodu mebla). Jest to znakomite rozwiązanie przy dużych frontach np. do szaf, gdzie chcemy mieć lustro od podłogi do sufitu bez widocznej ramki do około (taki efekt uzyskamy np. na ramce Z-18 lub Z-11 z wypełnieniem lustrzanym).

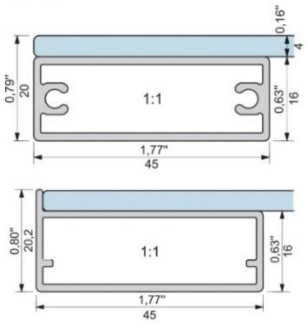

Plusy:

+ Nadają lekkości mebla

+ Nie wykrzywiają się przy dużych wymiarach

+ Fronty są lekkie (w porównaniu do szkła naklejanego na płytę)

+ Szeroka oferta kształtów profili na ramki

+ Występują w formie uchylnej i przesuwnej

Minusy:

- nie wszystkie ramki są dostępne w pełnej kolorystyce